Electrolux

Microonde ad incasso Intuit

KMSD203TMX

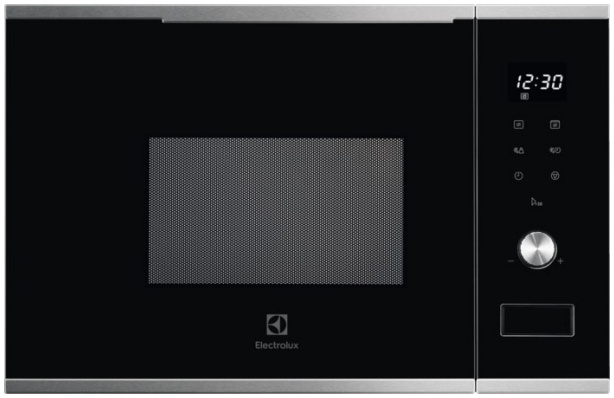

Prepara una grande varietà di ricette in cucina
Con questo Microonde con Grill potrai preparare moltissime ricette godendoti la velocità e precisione di un microonde con l'aggiunta di sapore e consistenza data dal grill. Potrai usarli separatamente o insieme ed espandere le tue capacità in cucina.

Product Benefits & Features



Grill, per ricette versatili
Prepara squisiti toast alla mozzarella filante e dell'ottimo pollo alla griglia nel microonde Electrolux. La funzione aggiuntiva del grill ti consente di gustare i tuoi piatti preferiti in poco tempo.



Una funzione per ogni necessità
Puoi accedere facilmente a diverse funzioni preimpostate. Solo premendo un pulsante potrai sciogliere il cioccolato, scongelare ciò che hai nel freezer o riscaldare gli avanzi, in pochissimo tempo. Un modo veloce e semplice di creare piatti deliziosi.



Scongela ogni alimento in modo rapido con alla funzione Defrost
I tuoi cibi congelati saranno subito pronti per essere cucinati, grazie alla funzione Defrost. Dopo aver selezionato la tipologia di alimento e il peso, il microonde calcola automaticamente il tempo necessario per poi scongelare ogni piatto, preservandone sapore e consistenza.

- Volume microonde: 20 l
- Colore: Black/Stainless Steel
- Cotture: Grill, Cottura a microonde, Combinata microonde e grill

Microonde ad incasso Intuit

KMSD203TMX

Product Specification

Codice EAN	7332543995417
Modello	KMSD203TMX
Marca	Electrolux
Tipologia	Microonde
Installazione	Incasso
Volume totale (l)	20
Estetica (colore comandi)	Black/Stainless Steel
Cotture	Grill, Cottura a microonde, Combinata microonde e grill
Programmi di scongelamento preimpostati	Sì
Programmi di cottura preimpostati	Bevande, Pesce, Verdure fresche, carne, Pasta, Pizza, Popcorn, Patate
Potenza microonde (W)	800
Potenza grill (W)	1000
Potenza regolabile su:	5 livelli
Tipologia segnale acustico	Segnale acustico di fine cottura
Comandi	Meccanici
Diametro piatto girevole (mm)	255
Accessori inclusi	Griglia microonde
Dimensioni HxLxP (mm)	382x594x318
Dimensioni imballo HxLxP (mm)	446x654x387
Peso lordo (kg)	18.84
Peso netto (kg)	17

PSGBMC230DE00001

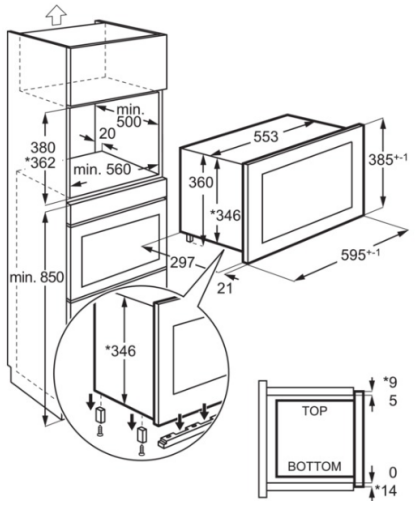

PSGBMC230DE00002

