Serie 4, Frigorifero combinato da libera installazione, 203 x 60 cm, Metal look
KGN392LAG





Il frigorifero combinato Total No Frost con VitaFresh: mantiene il cibo fresco più a lungo.

- **Classe di efficienza energetica A**: utilizzo minore di elettricità.
- **Total No Frost**: per non sbrinare mai più il congelatore e mai più condensa nel frigorifero.
- **VitaFresh XXL <0°C>**: mantiene il cibo fresco più a lungo nei cassetti extra-large climatizzati.
- **Multi Airflow System**: distribuzione dell'aria uniforme per una freschezza prolungata.
- **Perfect Fit**: posiziona il tuo elettrodomestico contro pareti o mobili, anche in una nicchia.

Dati tecnici

Classe di efficienza energetica[1]:	A
Consumo medio annuale di energia in chilowattora per anno (kWh/a)[2]:	112 kWh/annum
Somma del volume degli scomparti di congelazione:	103 l
Somma del volume degli scomparti refrigerazione:	260 l
Emissioni di rumore aereo:	29 dB(A) re 1pW
Classe di emissioni di rumore aereo:	A
Design:	A libera installazione
Porta con cornice esterna:	Impossibile
Altezza:	2030 mm
Larghezza:	600 mm
Profondità:	665 mm
Peso netto:	94.6 kg
Codice EAN:	4242005524112
Corrente:	10 A
Posizione cerniera:	Reversibile a destra
Tensione:	220-240 V
Frequenza:	50 Hz
Lunghezza del cavo di alimentazione elettrica:	210 cm
Numero di compressori:	1
Numero di sistemi indipendenti di raffreddamento:	2
Ventilatore interno comparto frigorifero:	no
Porta/e reversibile/i:	sì
Numero di ripiani regolabili nel frigorifero:	3
Ripiani per le bottiglie:	sì
Sistema No Frost:	Frigorifero e congelatore
Tipo di installazione:	Da libera installazione

4 242005 524112

[1] In una scala di classi di efficienza energetica da A a G

[2] Sulla base di risultati di prove standard per 24 ore. Il consumo effettivo dipende dalla modalità di utilizzo dell'apparecchio e dal luogo in cui è installato.

Serie 4, Frigorifero combinato da libera installazione, 203 x 60 cm, Metal look
KGN392LAG

Il frigorifero combinato Total No Frost con VitaFresh: mantiene il cibo fresco più a lungo.

Punti salienti
- Dimensioni (AxLxP): 2030x600x665 mm
- Classe di efficienza energetica[1]: A
- NoFrost – per non sbrinare mai più il tuo congelatore.
- Somma del volume degli scomparti refrigerazione: 260 l
- Somma del volume degli scomparti di congelazione: 103 l
- Emissioni di rumore aereo: 29 dB(A) re 1pW
- Mantenimento della freschezza dei cibi: VitaFresh
- Elenco delle avvertenze: Aprire lo sportello del vano frigorifero, Aumento della temperatura

Generale
- Colore principale: Metal look
- Posizione cerniera: Reversibile a destra
- Tipologia di maniglia della porta: Maniglia integrata verticale
- Sbrinamento automatico: Total No Frost
- Dispenser: Non disponibile
- Tipo di comandi ed indicatori: Tasto
- Classe di efficienza energetica[2]: A
- Consumo medio annuale di energia in chilowattora per anno (kWh/a)[3]: 112 kWh/annum
- Somma del volume degli scomparti refrigerazione: 260 l
- Somma del volume degli scomparti di congelazione: 103 l
- Emissioni di rumore aereo: 29 dB(A) re 1pW
- Classe di emissioni di rumore aereo: A
- Classe climatica: Subtropicale, Temperato, Temperato esteso, tropicale
- Accessori inclusi: 1 x Vaschetta cubetti ghiaccio

Dimensione e peso
- Dimensioni (AxLxP): 2030x600x665 mm
- Dimensioni del prodotto imballato (AxLxP): 2095x660x780 mm
- Peso netto: 94,6 kg
- Peso lordo: 100,9 kg
- Lunghezza del cavo di alimentazione elettrica: 210 cm

Altre caratteristiche
- Mantenimento della freschezza dei cibi: VitaFresh
- Super silenzioso
- Flex Interior
- Tipo di portabottiglie: 2 ripiano porta bottiglie
- Elenco delle avvertenze: Aprire lo sportello del vano frigorifero, Aumento della temperatura
- Total No Frost
- Tipo di display: Indicatore LED
- SuperCooling
- superFreezing

Raffreddamento
- Numero di ripiani nel frigorifero: 5
- Numero di ripiani regolabili nel frigorifero: 3
- Numero di balconcini nel frigorifero: 4
- Tipologia di luce: LED with soft start

Congelamento
- Numero di stelle: 4
- Autonomia di conservazione senza energia elettrica (h): 21 h
- Numero di cassetti o cesti nel freezer: 3
- Vani congelatore con sportello: 0
- Numero vaschette ghiaccio: 1

Connettività

[1] In una scala di classi di efficienza energetica da A a G
[2] In una scala di classi di efficienza energetica da A a G
[3] Sulla base di risultati di prove standard per 24 ore. Il consumo effettivo dipende dalla modalità di utilizzo dell'apparecchio e dal luogo in cui è installato.

Serie 4, Frigorifero combinato da libera installazione, 203 x 60 cm, Metal look
KGN392LAG

Dimensioni in mm

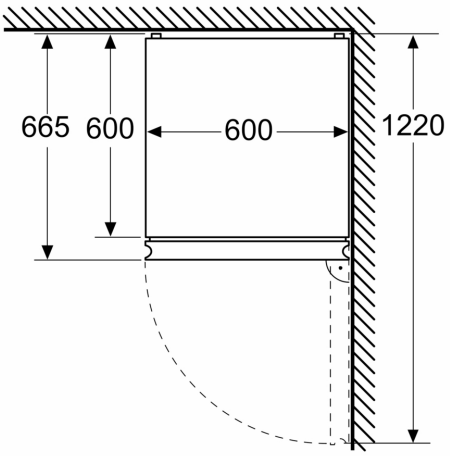

Dimensioni in mm

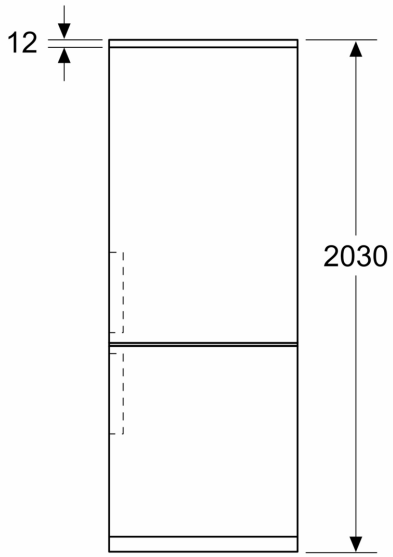

Dimensioni in mm

