Guide per l'utente

Pantum PT21B2C/PT21B3C Series

(BM4200 Series)

Stampante multifunzione laser monocromatica

PANTUM

*Si raccomanda di leggere attentamente questa Guida per l'utente prima di usare la stampante

Prefazione

Benvenuti nei prodotti della serie Pantum!

Siamo veramente lieti della vostra decisione di utilizzare i prodotti della serie Pantum!

Nell'interesse del cliente, si consiglia di leggere attentamente quanto segue.
Per maggiori informazioni, visita il nostro sito ufficiale (www.pantum.com).

Avviso legale

Marchio

Pantum e il logo Pantum sono marchi registrati di Zhuhai Pantum Electronics Co., Ltd.
Microsoft®, Windows®, Windows Server® e Windows Vista® sono marchi registrati di Microsoft Corporation negli Stati Uniti e in altri Paesi/regioni.
Apple, AirPrint, Mac, and macOS are trademarks of Apple Inc., registered in the U.S. and other countries.Use of the Works with Apple badge means that an accessory has been designed to work specifically with the technology identified in the badge and has been certified by the developer to meet Apple performance standards.
The Mopria™ wordmark and the Mopria™ Logo are registered and/or unregistered trademarks of Mopria Alliance, Inc. in the United States and other countries. Unauthorized use is strictly prohibited.
Il marchio e i loghi Bluetooth® sono marchi registrati di appartenenza a Bluetooth SIG,Inc. e l'utilizzo di tali marchi da parte di Zhuhai Pantum Electronics Co., Ltd. avviene su licenza. Altri marchi e nomi commerciali appartengono ai rispettivi titolari.
Wi-Fi Direct,Wi-Fi Protected Setup(WPS),WPA,WPA2,WPA3 e Wi-Fi Protected Access sono marchi di Wi-Fi Alliance.
I nomi dei prodotti software citati nella presente Guida per l'utente appartengono alle rispettive aziende proprietarie secondo il corrispondente accordo di licenza e i riferimenti a essi sono intesi solo come istruzioni.
Tutti gli altri nomi di prodotti e di marchi qui citati possono essere marchi registrati, marchi commerciali o marchi di assistenza dei rispettivi proprietari e i riferimenti a essi sono intesi solo come istruzioni.

Copyright

Il copyright di questa Guida per l'utente è di Zhuhai Pantum Electronics Co., Ltd.
Sono vietate la copia, la traduzione, la modifica e la trasmissione della presente Guida per l'utente, con qualunque mezzo e in qualunque forma, senza il previo consenso scritto di Zhuhai Pantum Electronics Co., Ltd.
Version: V1.2

Liberatoria

Per offrire una migliore esperienza all'utente, Zhuhai Pantum Electronics Co., Ltd. si riserva il diritto di apportare modifiche alla presente Guida per l'utente. Le informazioni contenute nella presente sono soggette a modifica senza preavviso.

Gli eventuali danni originati dalla mancata osservanza delle indicazioni riportate nella Guida sono di responsabilità degli utenti. Peraltro, fatta salva la garanzia esplicita riportata nel manuale di manutenzione del prodotto o nel contratto di assistenza, Zhuhai Pantum Electronics Co., Ltd. non propone alcuna garanzia espressa o implicita neppure per quanto riguarda la presente Guida per l'utente (incluse la composizione e le parole).

L'uso di questo prodotto per copiare, stampare, sottoporre a scansione determinati documenti o immagini oppure effettuare operazioni di altro tipo può essere vietato dalle leggi locali. In caso di dubbi in merito alla legalità dell'utilizzo di questo prodotto per determinati documenti o immagini, contattare prima il proprio consulente legale.

Precauzioni di sicurezza

Scollegare l'alimentazione elettrica

Il prodotto deve essere posizionato vicino o in posizione facilmente accessibile alle prese di corrente, in modo da consentire una facile disconnessione dell'alimentazione!

Sicurezza del laser

La radiazione laser è nociva per l'organismo umano. Poiché le componenti laser sono completamente sigillate all'interno della stampante, la radiazione laser non può uscirne. Per evitare radiazioni laser, non smontare la stampante in modo trascurato.
Attenzione - L'uso di controlli o regolazioni o l'esecuzione di procedure diverse da quelle specificate nel presente documento possono comportare l'esposizione a radiazioni pericolose.
La stampante dispone di un diodo laser di classe 3B, che non consente fuoriuscite di radiazioni laser tra i componenti.
I componenti laser sono conforme ai requisiti di:Codice di Regolamenti Federali degli Stati Uniti, 21 CFR 1040, IEC 60825-1.



Avvertenza di sicurezza

Prendere nota delle seguenti avvertenze di sicurezza prima di utilizzare la stampante.

Avvertenza	
All'interno della stampante è presente un elettrodo ad alta tensione. Prima di pulire la stampante, verificare che sia spenta.	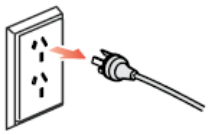
Collegare e scollegare la spina del cavo di alimentazione con le mani bagnate può causare fulminazioni.	
L'unità fusore è molto calda durante e dopo la stampa. Toccando l'unità fusore (la zona ombreggiata indicata in figura) può causare gravi ustioni.	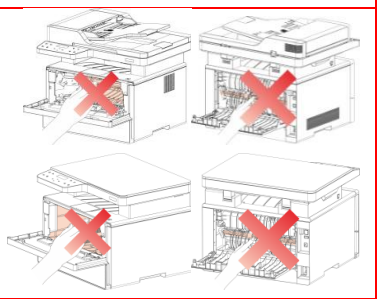
Sull'unità fusore è presente un'etichetta di avvertimento di alta temperatura. Non rimuovere o danneggiare tale etichetta.	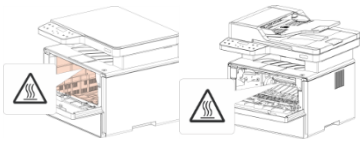

Precauzioni

Precauzioni prima dell'utilizzo della stampante:

1. Leggere e comprendere tutte le istruzioni.
2. Familiarizzare con i principi di base associati alla gestione delle apparecchiature elettriche.
3. Rispettare tutti gli avvertimenti e le istruzioni indicati sulle apparecchiature o specificati nel manuale in dotazione.
4. Se le istruzioni di funzionamento sono in conflitto con le informazioni di sicurezza, prevalgono queste ultime; l'utente potrebbe aver interpretato in maniera errata le istruzioni operative. Qualora non fosse possibile risolvere i conflitti, contattare l'hotline di servizio clienti o un addetto per ricevere assistenza.
5. Prima di pulire l'apparecchiatura, rimuovere il cavo di alimentazione dalla presa di alimentazione CA. Non utilizzare detergenti liquidi o spray.
6. Assicurarsi che l'apparecchiatura sia collocata su una superficie di lavoro stabile al fine di evitare danni gravi causati dalla caduta del dispositivo.
7. Non collocare l'apparecchiatura accanto a radiatori, condizionatori d'aria o tubi di aerazione.
8. Non posare oggetti sul cavo di alimentazione. Evitare di posizionare l'apparecchiatura in luoghi in cui il cavo di alimentazione possa essere calpestato.
9. Le prese e i cavi di prolunga non devono essere sovraccaricati per evitare di compromettere le prestazioni e di causare un incendio o scosse elettriche.
10. Evitare che animali domestici danneggino con i denti il cavo di alimentazione CA o il cavo di interfaccia del computer.
11. Non perforare il vano dell'apparecchiatura con oggetti appuntiti, in modo da evitare il contatto con il dispositivo ad alta tensione, che potrebbe causare incendi o scosse elettriche. Prestare attenzione a non rovesciare liquidi sull'apparecchiatura.
12. Non smontare l'apparecchiatura per evitare rischi di scosse elettriche. Le riparazioni devono essere eseguite soltanto da personale addetto alla manutenzione professionale. L'apertura o la rimozione del coperchio può provocare scosse elettriche o altri pericoli. Montaggio e smontaggio scorretti possono causare scosse elettriche durante gli utilizzi successivi.
13. Qualora si verifichi una delle seguenti situazioni, scollegare l'apparecchiatura dal computer e rimuovere il cavo di alimentazione dalla presa a muro CA, quindi contattare un membro qualificato del personale di assistenza addetto alla manutenzione:
• si è rovesciato del liquido all'interno dell'apparecchiatura;
• l'apparecchiatura è stata esposta alla pioggia o all'acqua;
• l'apparecchiatura è caduta o il coperchio è danneggiato;
• si sono verificati cambiamenti significativi nelle prestazioni dell'apparecchiatura.
14. Regolare unicamente i controlli indicati nelle istruzioni. Un'errata regolazione degli altri controlli può causare danni e la loro correzione può richiedere più tempo al personale professionale addetto alla manutenzione.
15. Non utilizzare l'apparecchiatura durante un temporale per evitare il rischio di scosse elettriche. Se possibile, scollegare il cavo di alimentazione CA durante il temporale.
16. Nello stampare diverse pagine multiple, la superficie del vassoio può diventare molto calda.Prestare attenzione a non toccare la superficie e tenere i bambini lontano da essa.
17. Il cavo segnale del dispositivo collegato alla stampante non può essere collegato all'aperto.

18. In caso di uso prolungato o di stampa di grandi quantità di documenti in un luogo poco aerato, assicurarsi di aerare opportunamente la stanza.
19. Quando è in standby e non riceve richieste da un certo periodo di tempo (circa 1 minuto), il prodotto avvia automaticamente la modalità di risparmio energetico (sospensione); può raggiungere un consumo energetico pari a zero solo se non è stato collegato ad alimentatori esterni.
20. Essendo un'apparecchiatura di classe 1, il prodotto deve essere collegato a una presa di alimentazione con messa a terra di protezione durante l'utilizzo.
21. In fase di consegna, il prodotto deve essere posizionato secondo i segni di spedizione sulla scatola dell'imballo.
22. Il prodotto è un'apparecchiatura del tipo a bassa tensione. Se si utilizza il prodotto al di sotto dell'intervallo di tensione specificato, fare riferimento alle precauzioni relative al prodotto o chiamare il Centro di assistenza post-vendita Pantum, se il toner si stacca dal materiale stampato o se l'apparecchiatura è lenta all'avvio.
23. Questo prodotto è venduto come macchina completa. I consumatori possono rivolgersi al Centro di assistenza post-vendita Pantum per acquistare i componenti necessari. Se il prodotto venduto non è conforme all'elenco della confezione, rivolgersi al Centro di assistenza post-vendita Pantum per la risoluzione del problema.
24. Installare il prodotto in un luogo con temperatura compresa tra 10℃ e 32℃ e umidità relative compresa tra il 20% e l'80%.
25. Il consumo energetico del prodotto con funzione wireless è di 3.00 W / senza funzione wireless è di 2.00W in standby di rete se tutte le porte di rete cablate sono collegate e tutte le porte di rete wireless sono attivate
26. Per evitare il rischio di incendi o scosse elettriche, utilizzare esclusivamente il cavo di alimentazione fornito con il prodotto o le parti di ricambio autorizzate approvate dal produttore.
27. Il cavo di alimentazione fornito con questo prodotto è destinato esclusivamente a questo prodotto. Non utilizzarlo con altri dispositivi poiché potrebbe causare incendi, scosse elettriche o altre lesioni.
28. Non utilizzare spray infiammabili o solventi combustibili in prossimità o all'interno della macchina. Inoltre, non posizionarli vicino o all'interno della macchina poiché potrebbero causare incendi o scosse elettriche.
29. Conservare questa Guida per l'utente correttamente.

Istruzioni per le icone

Sui prodotti PANTUM possono essere visualizzate le seguenti icone; fare riferimento alle icone effettive sul prodotto.
Ove applicabile, si prega di adottare le misure appropriate per far funzionare il prodotto secondo le istruzioni per le Icone.

	Questo simbolo indica che, al termine della vita utile, il prodotto non dovrà essere smaltito insieme ai rifiuti domestici. Occorre invece smaltire l'attrezzatura in un punto di raccolta per il riciclaggio dei rifiuti di apparecchiature elettriche ed elettroniche. Rif: Direttiva UE 2002/96/CE sui Rifiuti di Apparecchiature Elettriche ed Elettroniche (RAEE). Si prega di contattare il distributore / fornitore per ulteriori informazioni.
	Prodotto destinato al solo uso domestico.

Informazioni e dichiarazioni sulle normative

In questa sezione vengono fornite le informazioni e dichiarazioni sulle normative applicabili agli utenti di regioni specifiche..

Applicabile agli utenti in Cina.

有害物质/元素及其含量表

产品中有害物质或元素的名称及含量

根据中国《电器电子产品有害物质限制使用管理办法》

部件名称	有害物质					
	铅（Pb）	汞（Hg）	镉（Cd）	六价铬（Cr^{6+}）	多溴联苯（PBB）	多溴二苯醚（PBDE）
塑胶部件	○	○	○	○	○	○
金属部件	×	○	○	○	○	○
电线电缆	×	○	○	○	○	○
电路板组件	×	○	○	○	○	○
玻璃部件	○	○	○	○	○	○
碳粉	○	○	○	○	○	○
包装材料	○	○	○	○	○	○

本表格依据 SJ/T11364 的规定编制：

1. ○：表示该有毒有害物质在该部件所有均质材料中含量均在 GB/T26572 规定的限量要求以下。
2. ×：表示该有毒有害物质至少在该部件的某一均质材料中的含量超出 GB/T26572 规定的限量要求。
3. 本产品的部分部件含有有害物质，这些部件是在现有科学技术水平下暂时无可替代物质。
4. 环保使用期限取决于产品正常工作的温度和湿度等条件。

珠海奔图电子产品回收利用体系

为保护环境，珠海奔图电子有限公司建立废弃产品的回收再利用体系，您可以选择将废弃的打印机和耗材交给当地奔图维修中心进行统一回收，再由国家认定的具备废弃物处理资质的处理机构对废弃产品进行正确的回收、再利用处理，以确保节约资源，降低环境污染，解除用户对废弃产品污染环境的担忧。

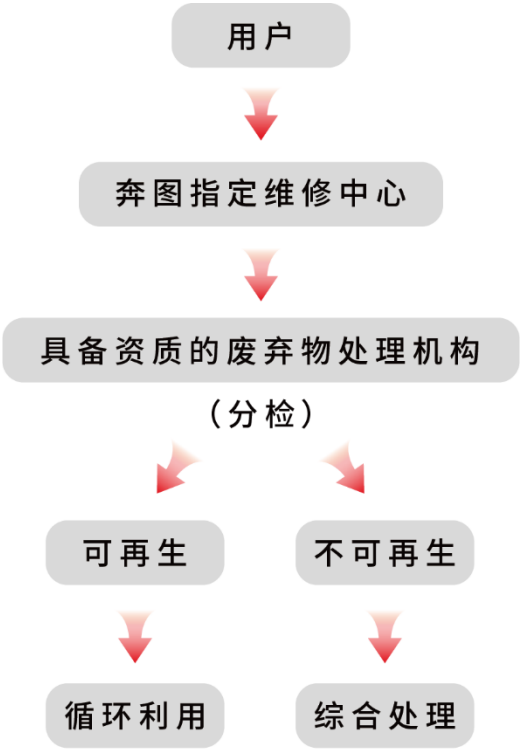

1. 用户负担费用：用户–维修中心；

2. 珠海奔图电子有限公司负担费用：奔图维修中心–具备资质的废弃物处理机构。

中国环境标识认证产品用户说明

噪声大于63.0 dB(A)的办公设备不宜放置于办公室内，请在独立的隔离区域使用。

如需长时间使用本产品或打印大量文件，请确保在通风良好的房间内使用。

如您需要确认本产品处于零能耗状态，请按下电源关闭按钮，并将插头从电源插座断开。

在产品停产后，保证至少5年内可提供产品在正常使用范围内可能损坏的备件和产品的消耗材料。

关于海拔高度和气候条件的安全警告标识



仅适用于非热带气候条件下安全使用。

གནས་གཤིས་ཚ་ཞུལ་མེད་པའི་ས་ཁོ་ནར་ཉེན་མེད་བེད་སྤྱོད་བྱས་ཆོག

ᠲᠣᠭᠣᠶᠢᠨ ᠬᠦᠢᠳᠡᠯ ᠪᠤᠰᠤ ᠨᠢ ᠪᠤᠭᠤ ᠬᠤᠷᠠᠯᠴᠠᠭᠠ ᠲᠠ ᠬᠡᠷᠡᠭᠯᠡᠬᠦ ᠥᠨᠳᠥᠷ ᠭᠠᠵᠠᠷ ᠳᠡᠭᠡᠷ ᠠᠰᠠᠭᠤᠳᠠᠯ ᠪᠠᠢᠬᠤᠭᠠᠢ

Dan hab yungh youq gij dienheiq diuzgen mbouj dwg diegndat haenx ancienz sawjyungh

غەيرىي تروپىك بەلباغ ھاۋا كىلىماتى شارائىتىدا بىخەتەر ئىشلەيدۇ.



仅适用于海拔2000米及以下地区安全使用。

རྒྱ་མཚོའི་ངོས་ལས་མཐོ་ཚད་སྨིན་2000མན་གྱི་ས་ལྟལ་ཁོ་ནར་ཉེན་མེད་བེད་སྤྱོད་བྱས་ཆོག

ᠲᠣᠭᠣᠶᠢᠨ ᠬᠡᠪᠲᠡᠭᠡᠯ ᠨᠢ 2000m ᠤᠳᠠ ᠥᠨᠳᠥᠷ ᠭᠠᠵᠠᠷ ᠳᠡᠭᠡ ᠬᠤᠷᠠᠯᠴᠠᠭᠠ ᠲᠠ ᠬᠡᠷᠡᠭᠯᠡᠬᠦ ᠥᠨᠳᠥᠷ ᠭᠠᠵᠠᠷ ᠳᠡᠭᠡᠷ ᠠᠰᠠᠭᠤᠳᠠᠯ ᠪᠠᠢᠬᠤᠭᠠᠢ

Dan hab yungh youq gij digih haijbaz 2000m doxroengz haenx ancienz sawjyungh

دېڭىز يۈزىدىن ئېگىزلىكى 2000 مېتىردىن تۆۋەن بولغان جايلاردىلا بىخەتەر ئىشلەيدۇ،

激光产品说明

本机属于 1 类激光产品。

CMIIT 无线声明

中国无线电发射设备通告

此系列产品中部分产品带有无线功能，带无线功能产品的型号核准信息显示在产品本体的铭牌上。

对于 5150-5350 MHz 频带：

本设备在频带 5150-5350MHz 下工作时仅供室内使用。

Applicabile agli utenti in Europa



Questo simbolo indica che, al termine della vita utile, il prodotto non dovrà essere smaltito insieme ai rifiuti domestici. Occorre invece smaltire l'attrezzatura in un punto di raccolta per il riciclaggio dei rifiuti di apparecchiature elettriche ed elettroniche. Rif: Direttiva UE 2002/96/CE sui Rifiuti di Apparecchiature Elettriche ed Elettroniche (RAEE). Si prega di contattare il distributore / fornitore per ulteriori informazioni.



Conformità con le direttive della Comunità europea (CE)
Questo prodotto è conforme ai requisiti di protezione delle direttive CE 2014/30/EU e 2014/35/EU circa l'approssimazione e l'armonizzazione delle legislazioni degli Stati membri relative alla compatibilità elettromagnetica e di sicurezza delle apparecchiature elettriche destinate all'uso entro determinati limiti di tensione.
La Normativa sulle Apparecchiature Radio 2014/53/EU è applicabile solo ai modelli con funzione senza fili.
Il produttore di questo prodotto è: Zhuhai Pantum Electronics Co., Ltd., Building 02, 06 e 08, No.888 Viale Shengping, Città di Pingsha, Città di Zhuhai, Provincia di Guangdong, 519000 RP Cinese.
Questo prodotto soddisfa i limiti di Classe B delle norme EN 55032 / EN 55035 e i requisiti di sicurezza della norma EN 62368-1.

RF exposure statements (only for product with wireless feature**)**
This transmitter must not be co-located or operating in conjunction with any other antenna or transmitter. This equipment should be installed and operated with a minimum distance of 20 centimeters between the radiator and your body.

For customers in EU/ EFTA/ UK and Turkey(only for product with wireless feature**)**
This device is restricted to indoor use when operating in the 5150-5350MHz frequency range to reduce the potential for harmful interference to co-channel mobile satellite systems in all EU/EFTA member states, Turkey and the UK.

	AT	BE	BG	CH	CY	CZ	DK	DE	EE	EL	ES	FI
	FR	HR	HU	IE	IS	IT	LI	LT	LU	LV	MT	NL
	NO	PL	PT	RO	SE	SI	SK	TR	UK(NI)			
	UK											

Laser notice

The printer is a class 1 consumer laser product that is compliant with EN 50689:2021.

欧亚经济联盟区域用户适用

Сертифицирован Таможенным Союзом России, Белоруссии и Казахстана.
Унифицированный символ: EAC.

巴西区域用户适用

Incorpora produto homologado pela Anatel sob número 24205-23-08708

Indice

01 Prima di utilizzare la stampante 1
Panoramica del prodotto 1
Pannello di controllo 4
02 Carta e supporti di stampa 6
Specifiche della carta 6
Caricamento della carta 7
Caricamento nel vassoio di alimentazione automatico 7
L'installazione manuale nell'unità di alimentazione carta. 9
Procedura di utilizzo di carta e manoscritti 11
Scansione con tablet 12
Usare l'alimentatore di documenti (ADF) per scan 14
03 L'installazione e la disinstallazione del driver 15
Impostazione del driver 15
Installazione a un click (Per Windows e macOS) 15
Collegare la stampante via cavo USB 15
Disinstallare il driver 17
Metodo per disinstallare il driver in Windows 17
Metodo per disinstallare il driver in macOS 17
04 Impostazioni di rete cablata (adatto per i dispositivi cablati) 18
Impostazione dell'indirizzo IP 18
Impostazione automatica 18
Impostazione manuale 18
05 Configurazione di rete senza fili (adeguato per il modello con Wi-Fi) 19
Strumento di configurazione della rete wireless 19
Preparazione in anticipo 19
Metodo dmetodo di configurazione di strumento di rete wireless 20
How to disable the Wi-Fi network connected 20
06 Web server 21
Visitare la EWS 21
07 Stampa 22
Funzione di stampa 22
Impostazioni di stampa 23
Impostazioni dei paramentri di stampa 23
Stampa fronte/retro automatica 23
Configurazione unità di stampa fronte-retro 24

Stampa silenziosa 25
Spegnimento automatico 27
08 Copia 28
Funzione di copia 28
Impostazioni di copia normale 28
Più pagine in una pagina 29
Clone 30
Poster 30
Collazione 31
Manuale copia fronte-retro 32
Impostazioni di Copia della carta d'identità 34
Impostazioni di Copia delle note 34
09 Scansione 35
Pull Scan 35
Scansione del sistema di Windows 35
Sistema di scansione del macOS 36
Push Scan 37
Scansione su PC C 37
Invia scansione a e-mail 37
Invia scansione a FTP 38
Scansione su disco U 39
Scan su SMB 39
10 Manutenzione ordinaria 41
Pulizia della stampante 41
Manutenzione della cartuccia e dei componenti del tamburo 46
A proposito della cartuccia e dei componenti tamburo 46
Cambiare cartuccia e componente del tamburo 46
11 Risoluzione dei problemi 51
Rimozione della carta inceppata 51
Incepp.centr 51
Carta inceppata nell'unità fusore 54
Carta inceppata nell'unità fronte/retro 57
Documenti (ADF) confetture 58
Guasto del software 60
Messaggio di errore 61
Risoluzione dei problemi comuni 62
Problemi comuni 62

Difetti nell'immagine 64
12 Specifiche del prodotto 68
Panoramica delle specifiche 68
Specifiche di stampa 69
Specifiche della copia 69
Specifiche di scansione 69

01 Prima di utilizzare la stampante

Panoramica del prodotto

Vista laterale (—)

N.	BM4200D/BM4200DN/ BM4200DW Series	BM4200AD/ BM4200ADN Series
	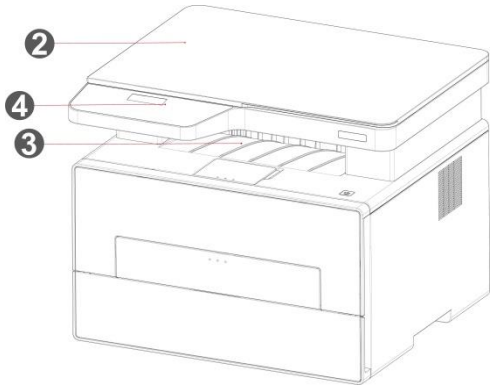	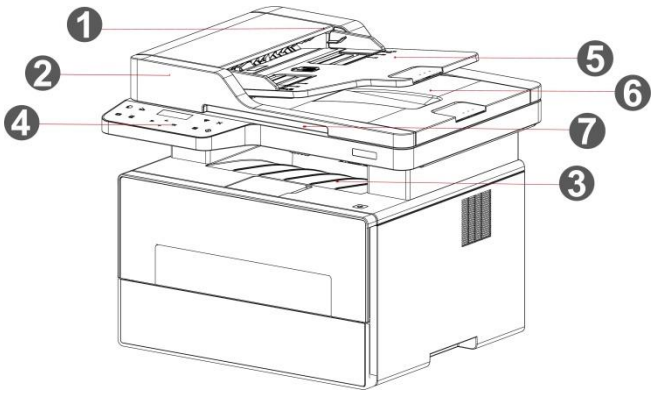
1	Coperchio dell'alimentatore documenti	Per il rilascio inceppamenti dell'alimentatore documenti si inceppino durante la scansione da.
2	Coperchio dello scanner	Aprire il coperchio dello scanner, posto in una piastra di vetro per la scansione degli originali.
3	Raccoglitore di uscita	Raccoglie la carta stampata.
4	Pannello di controllo	Indica lo stato della stampante per l'operazione di impostazione.
5	Vassoio di alimentazione dell'alimentatore di documenti	Per posizionano gli originali dall'alimentatore automatico per la scansione.
6	Vassoio di uscita ADF	Originali sottoposti a scansione per evitare scivolamenti.
7	Uchwyt pokrywy skanera	Służy do otwierania pokrywy skanera

Vista laterale（二）

N.	BM4200D/BM4200DN/ BM4200DW Series	BM4200AD/ BM4200ADN Series

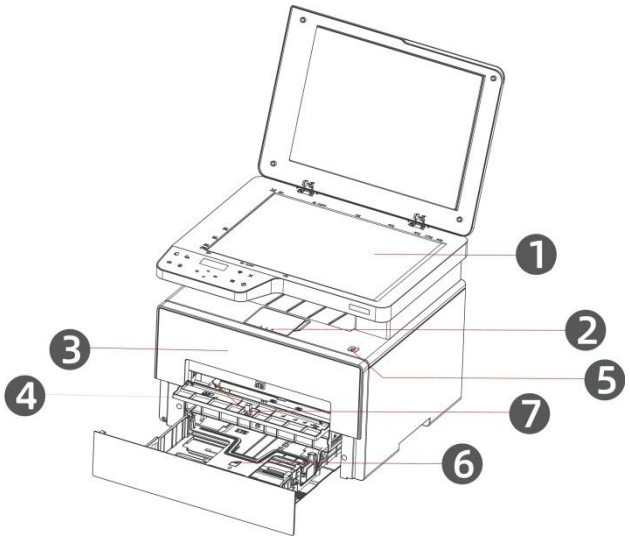

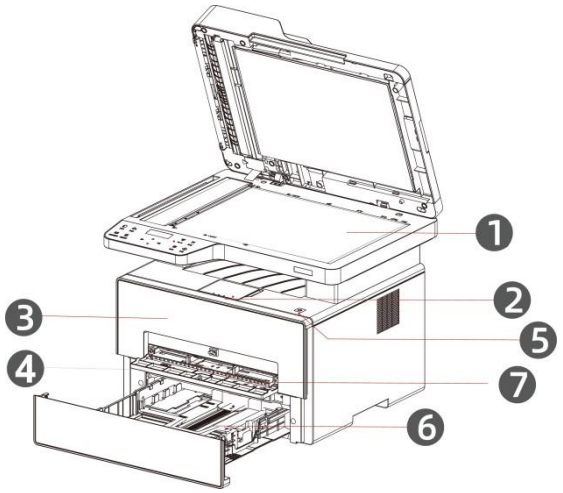

1	Piano di vetro	E 'usato per posizionare la scansione originale dalla superficie piana.
2	Vassoio di uscita	Evita la caduta della carta stampata.
3	Coperchio anteriore	Aprire il coperchio anteriore per rimuovere la cartuccia del toner laser.
4	Vassoio ad alimentazione manuale	Mettere manualmente intermedia nella scatola di carta per stampare.
5	Interruttore di alimentazione	Aprire o disattivare l'alimentazione, stato pronto premere questo Boutou per entrare in modalità di risparmio energetico. In modo da sostenere questo tasto più di 4secondi l'alimentazione della stampante.
6	Vassoio di alimentazione automatico	Per sentire intermedia nella casella automatica di alimentazione della carta.
7	scatola di carta di alimentazione manuale di guida della carta	Far scorrere la guida della carta in base alla larghezza della carta.

Vista laterale（三）

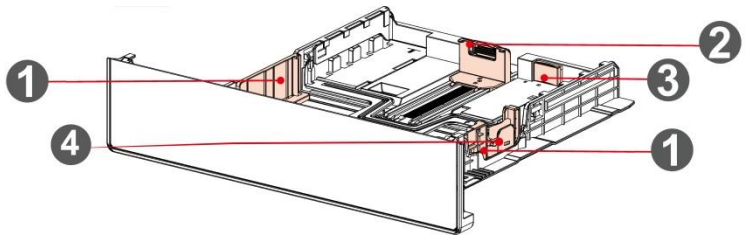

1	Far scorrere automaticamente la casella di potere guida della larghezza della carta	Far scorrere la guida della larghezza della carta in base alla larghezza della carta.
2	Carta guida lunghezza carta scatola di alimentazione automatica	Far scorrere la guida di lunghezza della carta in base alla carta
3	Estensione del vassoio bloccare la scatola di carta ADF	Per regolare la lunghezza del vassoio di estensione.
4	Arresto per limite A4	Rimuovi questo fermo prima di inserire la carta Lettera.

Vista posteriore

N.	BM4200D/BM4200DN/ BM4200DW Series	BM4200AD/ BM4200ADN Series

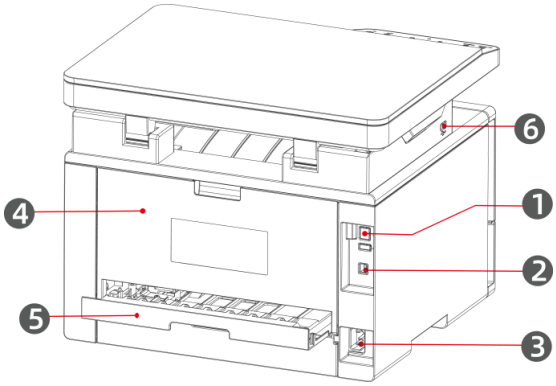

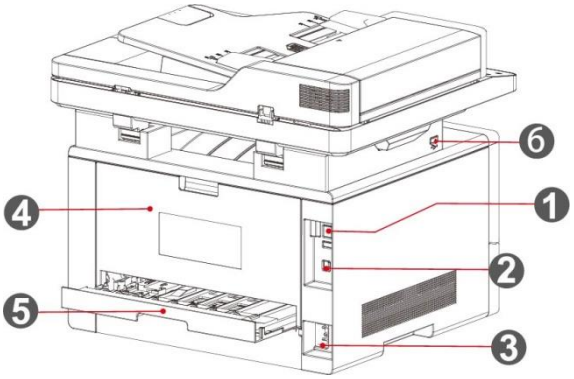

1	Interfaccia di rete	Per collegare il prodotto alla rete tramite il cavo a Internet
2	Interfaccia USB	Per collegare il prodotto al computer con il cavo USB
3	Interfaccia di alimentazione	Per collegare il prodotto alla fornitura da parte del cavo di alimentazione
4	Coperchio posteriore	Per rimuovere la carta inceppata quando la carta farci la carta in uscita
5	Unità di stampa	Per eseguire le doppie pagine di carta di stampa e rimuovere la

	fronte/retro	carta inceppata quando la carta farcito stampa fronte pagine
6	Lewy port USB	Per ampliare la capacità di stoccaggio per la stampa di sicurezza

Nota: • può avere la differenza a causa della comparsa, lo stile e la stampante diversa funzione, figura tipo di lusso per riferimento.

Pannello di controllo

Generalità del pannello di controllo di

Segue l'illustrazione del layout del pannello di controllo della stampante.

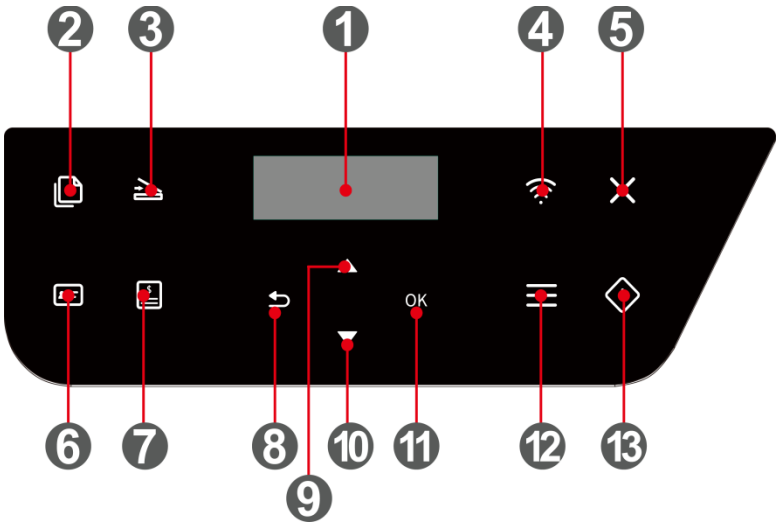

N.	Nome	Funzioni
1	Display LCD	Visualizzare le informazioni di interfaccia di funzionamento e di prodotto.
2	Pulsante "Copia"	Premere questo pulsante per accedere alla modalità di copia.
3	Pulsante "Scansione"	Premere questo pulsante per accedere alla modalità di scansione.
4	Pulsante Wi-Fi/Risparmio inchiostro	Premere il tasto Wi-Fi per connettere/disconnettere il Wi-Fi(applicabile solo ai modelli Wi-Fi). Premere il tasto Wi-Fi per attivare la funzione Bluetooth quando è abilitata la funzione WiFi (disponibile solo per i modelli Bluetooth) Premere a lungo il tasto Wi-Fi per più di 2 secondi: avviare WPS quando il Wi-Fi non è connesso; disconnettersi quando il Wi-Fi è connesso/connesso(applicabile solo ai modelli Wi-Fi). Avviare la funzione di risparmio di inchiostro (adatto solo per il modello senza Wi-Fi).

5	Annulla	Eseguire la cancellazione. Modalità di copia l'interfaccia di riposo, la ripresa "parti" è impostato su 01. Quando l'interruttore di cancellazione della memoria è acceso, premere Annulla per cancellare i dati.
6	Pulsante "Copia documenti d'identità"	Premere questo pulsante per accedere alla modalità di copia di documenti d'identità.
7	Pulsante "Copia scontrini"	Premere questo pulsante per accedere alla modalità di copia scontrini.
8	Indietro	Tornare al menu precedente.
9	SU	Sfogliare leggere i menu e le opzioni. Nella pagina "copia" in modalità pronta, premere il pulsante per aggiungere il numero di copie di 1 e premere a lungo per aumentare il valore del passo di 10. Sull'interfaccia di input, il tasto Page Up (pagina su) viene utilizzato per modificare ciclicamente il valore numerico da 0 a 9
10	Giù	Sfogliare leggere i menu e le opzioni. Nella pagina "copia" in modalità pronta, premere il pulsante per ridurre il numero di copie di 1 e premere a lungo per ridurre il valore del passo di 10. Sull'interfaccia di ingresso, il tasto Page Down (pagina giù) viene utilizzato per spostare ciclicamente la posizione di ingresso da sinistra a destra
11	OK	Confermare la schermata di selezione.
12	Menu	Aprire il menu principale del pannello di controllo.
13	Pulsante "Avvio"	Per le impostazioni di funzionamento e di avviare l'azione. Alimentazione fallito, premere questo tasto per riavviare la stampa pickup.

Funzione dell'indicatore di stato

N.	Indicatore di stato LED di alimentazione	Stato	Descrizione dello stato
1		Spia bianca normalmente accesa	stato di pronto
2		Spia rossa si accende sempre	Errore o avviso della stampante.

02 Carta e supporti di stampa

Specifiche della carta

Vassoio di alimentazione automatico	Tipo di supporto	Carta comune(70～105g/m²),carta sottile(60～70g/m²)
	Formato del supporto	A4, A5, JIS B5, IS0 B5 , A6, Letter, Legal,Executive , Folio, Oficio, Statement, Japanese Postcard, Monarch Env, DL Env, C5 Env, C6 Env, No.10 Env, ZL, Big 16K, Big 32K, 16K,32K, B6，Yougata4, Postcard, Younaga3, Nagagata3, Yougata2
	Peso del supporto	60～105 g/m²
	Capacità massima del vassoio	250 pagine（80 g/m²）
Vassoio ad alimentazione manuale	Tipo di supporto	Carta comune(70～105g/m²), carta sottile(60～70g/m²), carta spessa, carta lucida, cartoncino, carta per etichette, buste
	Formato del supporto	A4, A5, JIS B5, IS0 B5 , A6, Letter, Legal,Executive , Folio, Oficio, Statement, Japanese Postcard, Monarch Env, DL Env, C5 Env, C6 Env, No.10 Env, ZL, Big 16K, Big 32K, 1
	Peso del supporto	60～200 g/m²
	Capacità massima del vassoio	1 pagine

Nota: • Si raccomanda di utilizzare la carta standard di 80g/m² per questa stampante.
• L'utilizzo prolungato di carta speciale può compromettere la durata della stampante.
• I supporti di stampa che non rispettano le regole stabilite nella presente "Guida per l'utente" possono ridurre la qualità di stampa, aumentare gli inceppamenti e provocare un'eccessiva usura della stampante.
• Proprietà come il peso, la composizione, la consistenza e l'umidità rappresentano fattori importanti che incidono sulle prestazioni della stampante e sulla qualità dei risultati.

Caricamento della carta

Nota: • può avere la differenza a causa della comparsa, lo stile e la stampante diversa funzione, figura tipo di lusso per riferimento.

Caricamento nel vassoio di alimentazione automatico

1. Sfilare il vassoio di alimentazione automatico dalla stampante.

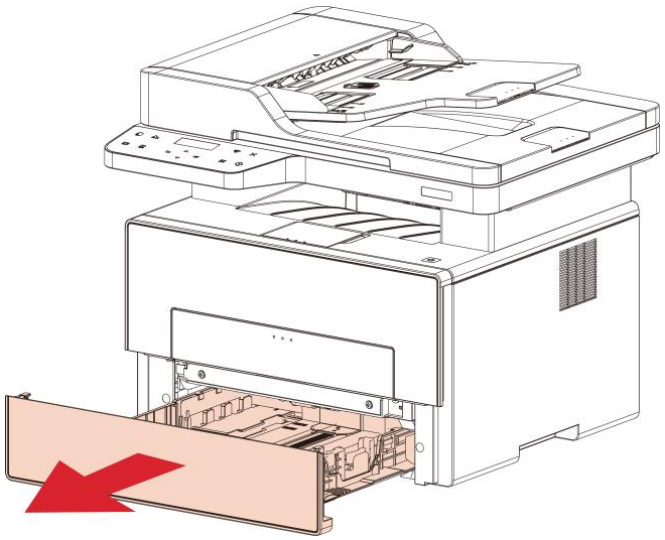

2. Far scorrere la scatola di alimentazione carta automatico blocco del vassoio di estensione, la guida della lunghezza della carta e il formato delle abitazioni necessaria guida della larghezza della lunghezza della carta e la carta di larghezza accoppiato.

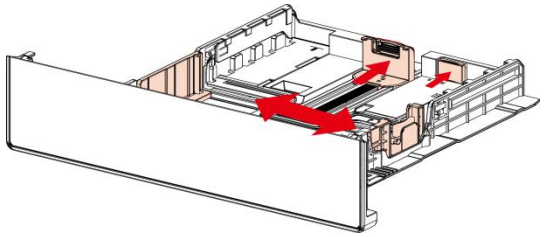

Nota: • Non comprimere eccessivamente le “guide della lunghezza” e della “larghezza della carta” , poiché potrebbero causare la deformazione della carta.

3. Prima di caricare la carta, distendere la carta impilata per evitare inceppamenti o errori di alimentazione, quindi caricare la carta nel vassoio con il lato di stampa rivolto verso il basso. Il vassoio di alimentazione automatico può contenere fino a 250 pagine, dal peso di 80g/m².

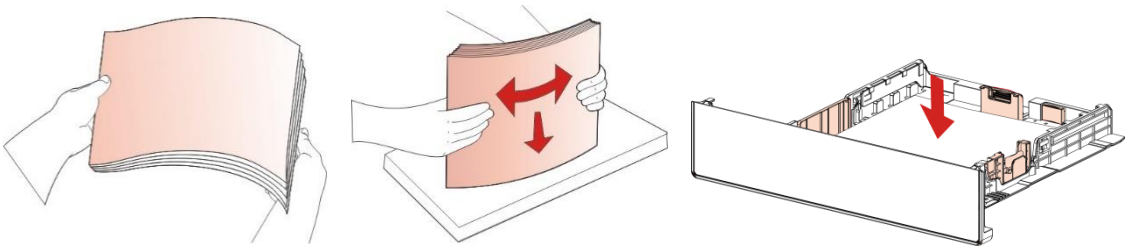

4. Sollevare il raccoglitore per evitare lo scivolamento o la caduta della carta stampata o rimuovere immediatamente il documento stampato al termine della stampa.

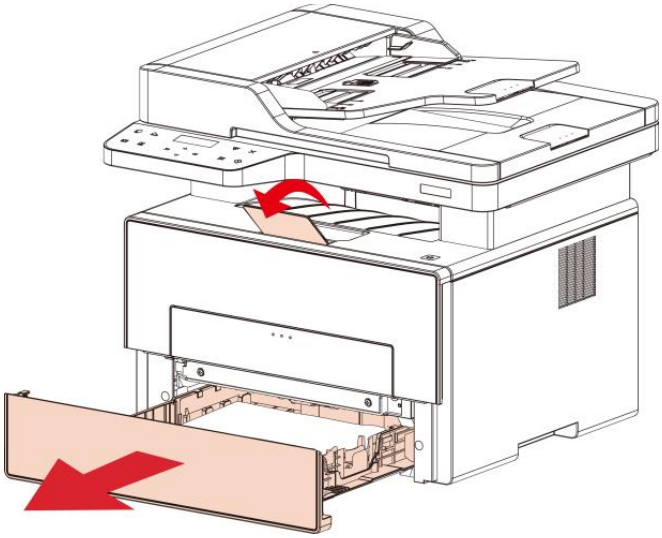

Nota: • Si raccomanda di sollevare il raccoglitore per evitare lo scivolamento o la caduta della carta al termine della stampa. Se si sceglie di non sollevare il raccoglitore, rimuovere la carta stampata non appena viene emessa dalla stampante.

• Se la carta di alimentazione nell'ADF può superare i 250 (80 g/m²), questo potrebbe causare la carta o meno di ingresso di un inceppamento della carta.

• Se si esegue una stampa su un unico fronte, verificare che il lato della stampa(il lato vuoto) sia rivolto verso il basso.

L'installazione manuale nell'unità di alimentazione carta.

1.Sollevare il raccoglitore per evitare lo scivolamento o la caduta della carta stampata o rimuovere immediatamente il documento stampato al termine della stampa.

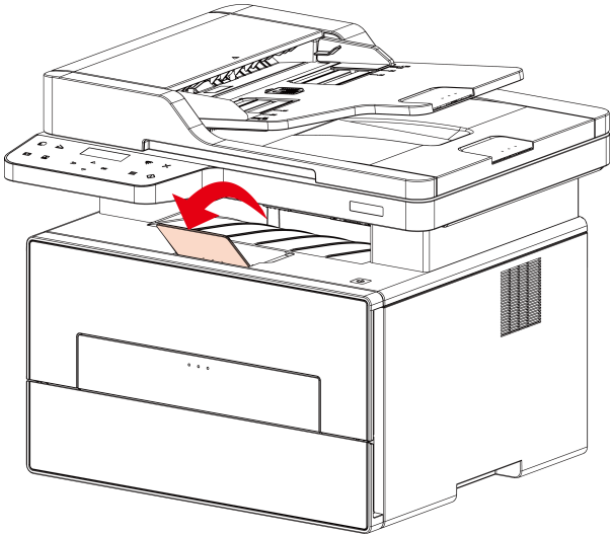

2. Aprire la scatola di carta di alimentazione manuale.

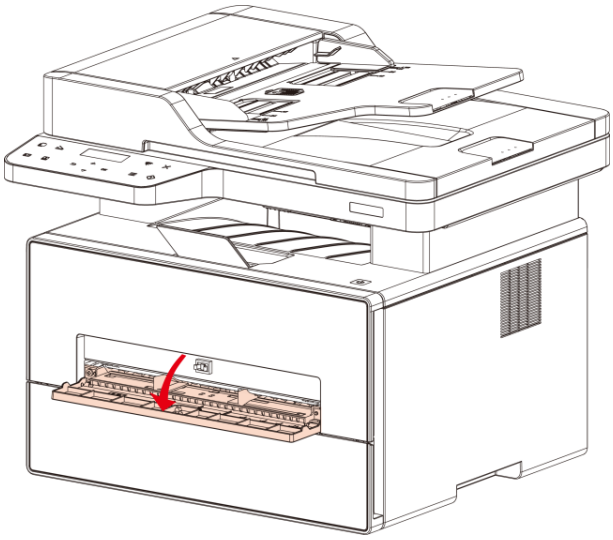

3. Far scorrere la guida della carta di scatola di carta di alimentazione manuale e entrambi i lati della carta abbinata. Non deve utilizzare conla forza, altrimenti può causare un inceppamento della carta o deviazione della.

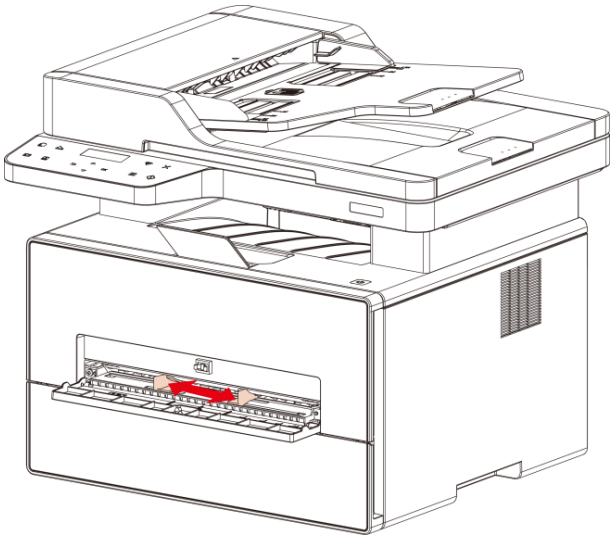

4. Effettuare intermedia stampa piana con due mani nella scatola di carta di alimentazione manuale.

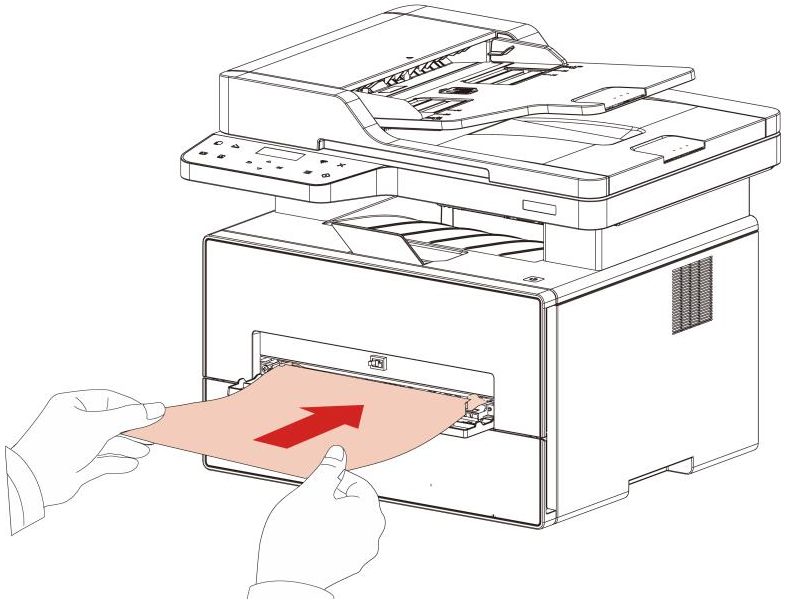

Nota:• Quando si inserisce la carta nella scatola di alimentazione manuale della carta, la stampante automaticamente entrare carta di alimentazione manuale.

• Si prega di aggiornare ogni volta che un intermedia di stampa nella casella di carta e mettere un altro dopo la stampa.

• Mettere il lato di stampa intermedia fino poi mettere manualmente in scatola di carta, se impostato, capo della carta deve essere inserito prima nella scatola di carta.

5. Quando la pagina stampata esce dalla stampante, impostare la seconda carta secondo la procedura descritta sopra. Se l'applicazione è molto lento, indica la mancanza di carta o di impostazione della carta manuale non riesce, girare la carta, la stampa verrà fatto automaticamente; se l'impostazione è molto veloce, la carta può essere arrotolato nella stampante e questo può causare l'inceppamento della carta.

Nota: • Dopo la stampa, si prega di rimuovere immediatamente la carta stampata dalla stampante. La carta o la busta possono ammucchiati roba o piegare la carta.

Procedura di utilizzo di carta e manoscritti

Requisiti dei manoscritti:

Fonte	Tipo	Dimensione
Alimentatore di documenti (ADF)	Carta comune	A4,A5, B5,A6, Lettera Folio,Legale
Piatto	Carta comune, carta sottile, carta spessa, carta lucida, cartoncino, carta per etichette, buste	A4, A5, B5, Lettera, Full Platen, Personalizzato

Scansione con tablet

Nota: • può avere la differenza a causa della comparsa, lo stile e la stampante diversa funzione, figura tipo di lusso per riferimento.

Procedura di utilizzo:

1. Sollevare il coperchio dello scanner.

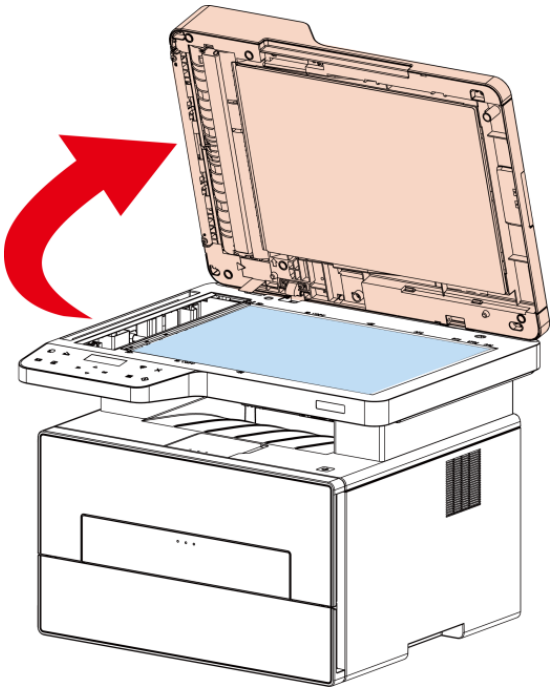

2. Caricare il manoscritto con il lato di stampa rivolto verso il basso.

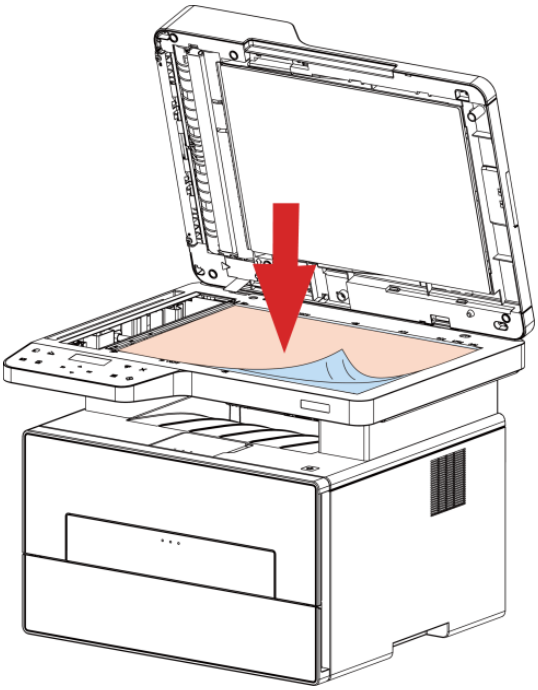

3. Allineare il manoscritto con il formato appropriato della carta.

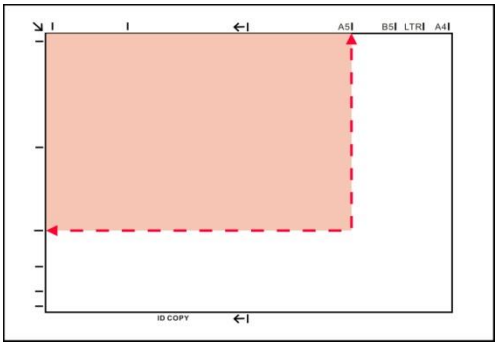

Nota: • Se il formato del manoscritto non corrisponde con nessun marcatore, occorre allineare l'angolo superiore sinistro del manoscritto con la freccia.

• Assicurarsi che non vi è alcun documento nell'ADF. Se viene rilevato il documento nell'ADF, ha la precedenza sulla piastra di vetro del manoscritto. Se viene rilevato il documento nell'ADF, ha la precedenza sulla piastra di vetro del manoscritto.

4. Abbassare il coperchio dello scanner e delicatamente.

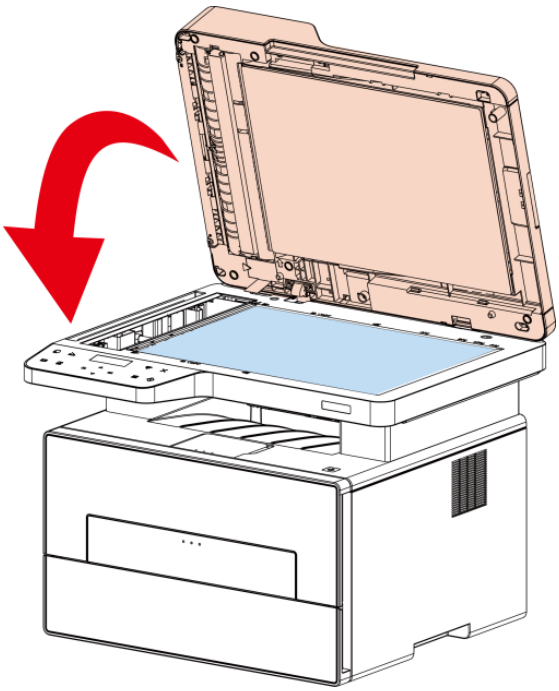

Nota: • Inserire la carta o il documento sul vetro dello scanner, verificando che eventuali residui di colla, inchiostro o liquido correttore risultino completamente asciutti.

• Per la carta con struttura ruvida, concavo-convessa, olio, e molto liscia, l'effetto di stampa non è molto buona.

• Verificare che sulla carta non vi sia polvere, residui o altro.

• La carta deve essere collocata su una superficie piana e conservata in un ambiente fresco e asciutto.

• Utilizzare il processo di scansione a superficie piana, non aprire il coperchio dello scanner, in modo da non compromettere la qualità.

Usare l'alimentatore di documenti (ADF) per scan

1. Posizionare il documento rivolto verso l'alto dal margine superiore nell'alimentatore documenti.

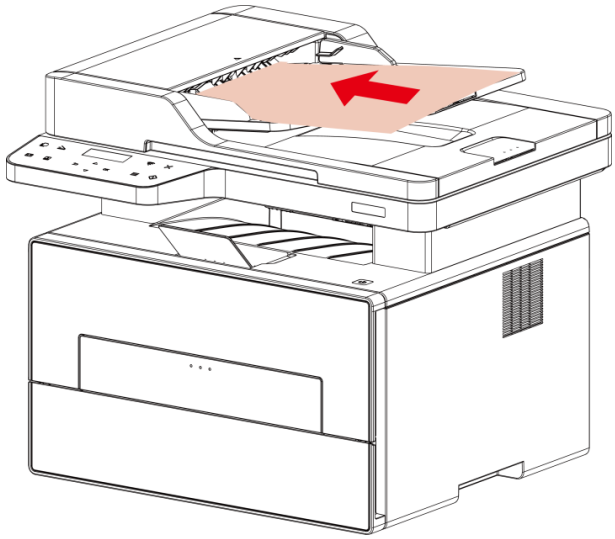

2. Regolare le guide facendole aderire contro la risma di carta.

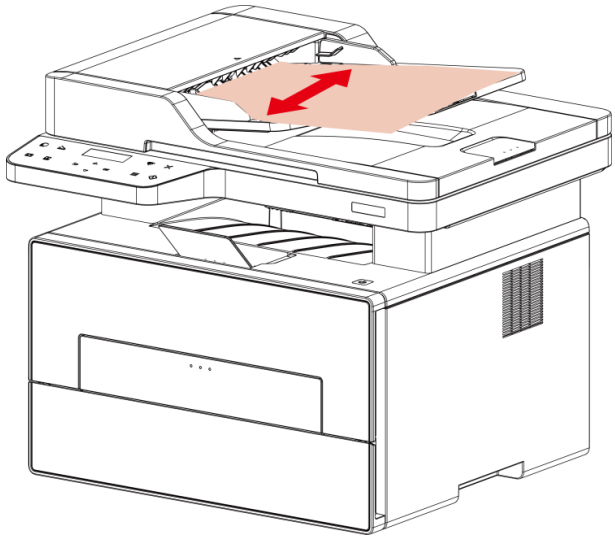

Nota: • L'alimentatore di documenti può contenere fino a 50 fogli di carta e alimenta ogni foglio.

03 L'installazione e la disinstallazione del driver

Impostazione del driver

Questo dispositivo è provvisto di applicazioni di installazione del driver per Windows e macOS. Raccomandiamo Installazione con un clic, che consente di installare automaticamente il driver in modo più facile e veloce.

Nota: • L'interfaccia di installazione del driver è diverso a causa del design e funzionalità, la cifra è solo per riferimento.

Installazione a un click (Per Windows e macOS)

L'installazione con un clic possiede tre metodi di esecuzione: "Wi-Fi", "USB" e "Rete cablata". Questo manuale illustra la "Installazione della stampante tramite connessione USB ".

Collegare la stampante via cavo USB

1. Connettere la stampante al Computer via cavo USB, poi accendere la stampante.
2. Inserire il disco di installazione allegato nell'unità CD del computer oppure accedere al sito Web ufficiale di Pantum (www.pantum.com) per scaricare il software.

Nota: • Alcuni Computer potrebbero non riprodurre automaticamente il CD a causa del sistema di configurazione. Fare doppio click sull'icona "Computer", cercare "DVD RW driver", fare doppio click su quest'ultimo e eseguire l'installazione.

3. Leggere e accettare i termini contenuti nell'Accordo di licenza dell'utente finale e nell'Informativa sulla privacy, fare clic sul pulsante "Avanti" nell'angolo in basso a destra per accedere all'interfaccia di installazione del driver.
4. Il setup inizierà cliccando su "Installazione con un clic" nella sezione USB. Il setup potrebbe richiedere un po' di tempo, a seconda della configurazione del proprio PC. Attendere fino al completamento dell'operazione.

Nota: • Per Windows, seguire il passo 4. Per macOS, inserire la password del PC prima di procedere al Passo 4.

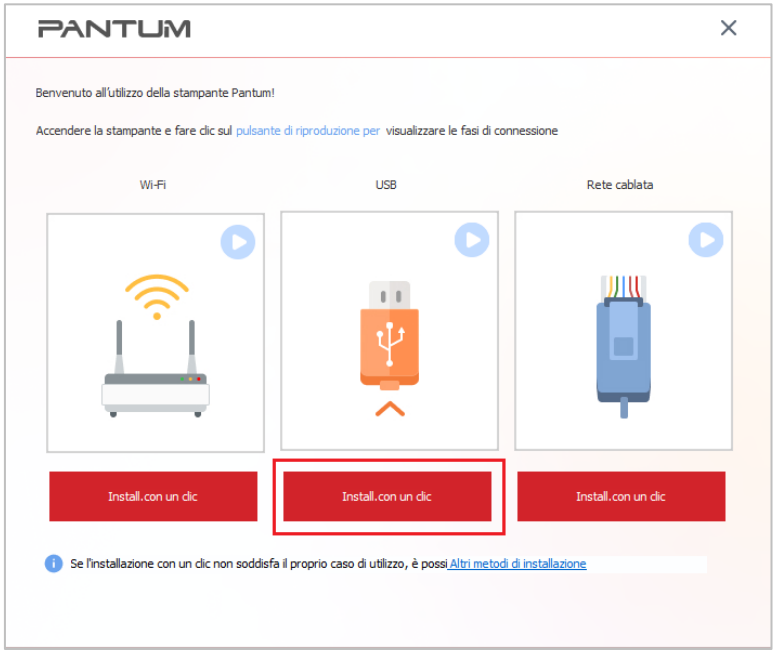

5. Dopo l'installazione, cliccare su "Stampa pagina di prova". Se la stampante stamperà la pagina con successo, vorrà dire che la stampante sarà stata installata correttamente. (Si consiglia di installare il software OCR nel sistema Windows quando il computer è connesso a Internet).

Disinstallare il driver

Metodo per disinstallare il driver in Windows

Prendere Windows 7 come esempio per la prossima operazione, i dati di schermo di computer può essere differente a causa della differenza del sistema operativo.

1. Fare clic sul menu di avvio del computer, quindi su Tutti i programmi.
2. Fare clic Pantum e cliccare Pantum XXX Series.

XXX rappresenta il modello del prodotto Pantum XXX Series.

3. Fare clic su Disinstalla, rimuovere il driver utilizzando la finestra di Disinstallazione di spiegazione.
4. Dopo il completamento della disinstallazione , riavviare il computer.

Metodo per disinstallare il driver in macOS

Prendendo macOS 10.14 come esempio per la prossima operazione, i dati di schermo di computer può essere differente a causa della differenza del sistema operativo.

1. Computer Finder barra dei menu, fare clic su "Vai" - "Applicazioni" - "Pantum" - "Utilities" - “LP2133MFP”-“Pantum”.
2. Elimina il driver come indicato nella finestra pop-up di disinstallazione.
3. Disinstallazione completata.

04 Impostazioni di rete cablata (adatto per i dispositivi cablati)

Stampante compatibile con la stampa dalla rete via cavo, il collegamento alla stampante di rete, e quindi controllare la stampante per la stampa con la modalità di controllo di rete via cavo.

Impostazione dell'indirizzo IP

L'indirizzo IP della stampante può essere ottenuto automaticamente tramite la funzione DHCP oppure impostato manualmente.

Impostazione automatica

La funzione di impostazione automatica DHCP è attivata come impostazione predefinita della stampante.
1. Collegare la stampante alla rete tramite l'apposito cavo e completare il lavoro di preparazione all'avvio.
2. La stampante otterrà automaticamente il server assegnato indirizzo IP. Questo potrebbe richiedere alcuni minuti per ottenere l'indirizzo IP per l'influenza dell'ambiente di rete.
È possibile stampare la pagina di impostazione della rete 'per vedere l'indirizzo IP della stampante o visualizzare le informazioni di rete per il pannello di controllo della stampante. Se l'indirizzo IP non è elencato, si prega di controllare l'ambiente di rete o attendere qualche minuto e riprovare.

Nota: • Se l'assegnazione automatica dell'indirizzo IP del server DHCP non riesce, la stampante ottiene automaticamente l'indirizzo locale assegnato dal sistema 169.254.xxx.xxx.

Impostazione manuale

Impostazione dell'indirizzo IP manualmente dal pannello di controllo della stampante.
Configurare l'indirizzo IP della regolazione manuale della stampante dalla EWS.

05 Configurazione di rete senza fili (adeguato per il modello con Wi-Fi)

In base al modello, la stampante con funzione di stampa Wi-Fi supporta due tipi di connessione di rete wireless: Stazione Wi-Fi e Wi-Fi Direct. In genere viene attivata solo una connessione alla volta tra il computer e la stampante.

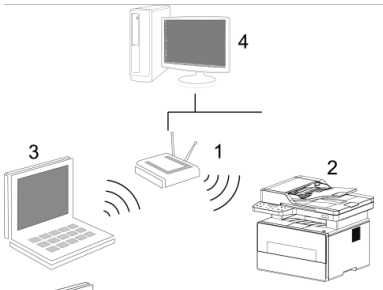

Basic structure mode: connecting to a wireless device via router
1. Access point (wireless router)
2. Wireless network printer
3. Computer connecting to access point via wireless network
4. Computer connecting to access point via network cable

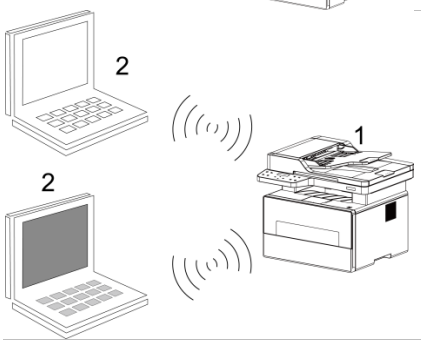

Wi-Fi Direct mode: wireless client is connecting to a printer with Wi-Fi function
1. Wireless network printer
2. Wireless client is directly connecting to a wireless network printer

Modalità di struttura di base

È possibile collegare il computer alla stampante dal punto di connessione (router wireless). Il punto di connessione (router wireless) è Divide in strumento di configurazione della rete wireless e la configurazione Protected Setup Wi-Fi (WPS).
Importante: prima di installare la rete wireless, è necessario conoscere il nome della rete (SSID) e il punto di connessione di password (router wireless) utilizzare in caso di configurazione di rete wireless. Se non siete sicuri, rivolgersi all'amministratore di rete o il produttore del punto di accesso (router wireless).

Strumento di configurazione della rete wireless

Se il computer dispone di driver installato e si collega alla rete wireless, ma la rete wireless non è cambiata, è possibile riconfigurare lo strumento di configurazione della rete wireless.

Preparazione in anticipo

1. Punto di connessione (router wireless).
2. Il computer già collegato alla rete.
3. Stampante con la funzione wireless.

Metodo dmetodo di configurazione di strumento di rete wireless

1. Rimuovere lo strumento di configurazione wireless nel computer.

1) **In Windows:** Fare clic sul menu ‘Start’ - "Tutti i programmi" - ‘Pantum’-descrizione della configurazione di rete prodotto-‘Outil Wireless’ computer.

2) **Sistema di macOS:** Computer Finder barra dei menu, fare clic su "Vai" - "Applicazioni" - "Pantum" - "Utilities" - "Strumento di configurazione rete wireless".

How to disable the Wi-Fi network connected

Connect the wireless network in infrastructure mode by the steps above. If connected, the Wi-Fi light on the control panel is normally on. Press and hold this button for more than 2s to disconnect from Wi-Fi network (Wi-Fi light will be off).

06 Web server

È possibile amministrare la configurazione della stampante tramite il server Web incorporato.

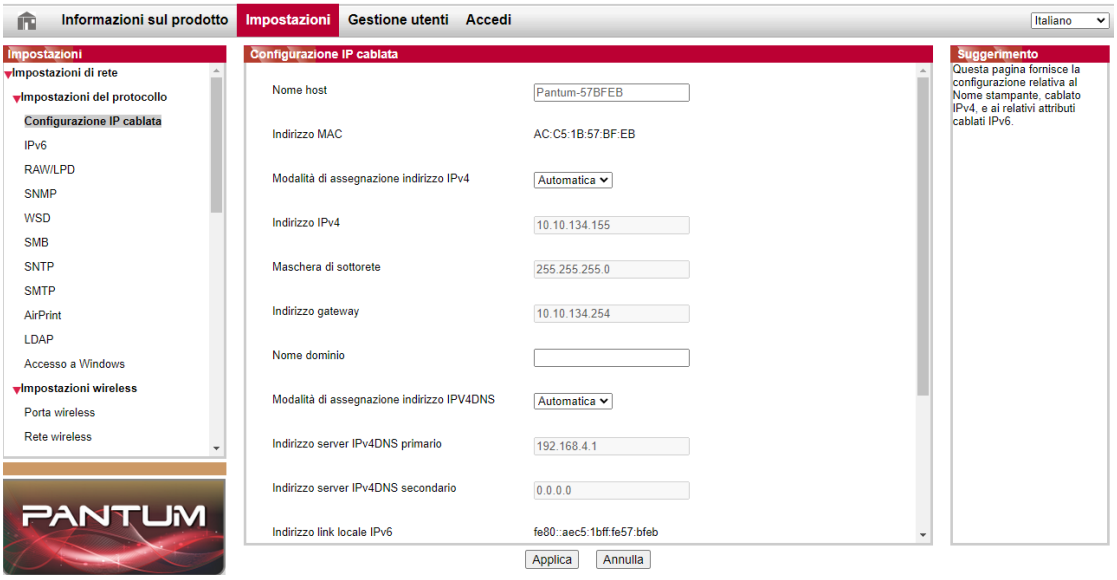

Visitare la EWS

1. Aprire la stampante e il computer.
2. Collegare la stampante alla rete, assicurarsi che la stampante si collega alla rete.
3. Inserire l'indirizzo IP della stampante nella sezione degli indirizzi del browser, visitare la stampante EWS.
4. Fare clic su 'Accedi', inserire il nome utente e la password (il nome utente predefinito è admin, la password originale è 000000), e cliccare su 'Accedi'.

Nota: • Per motivi di sicurezza, si consiglia di cambiare la password di default, è possibile accedere all'interfaccia 'cambiamento di gestione utilisateur'pour.

07 Stampa

Funzione di stampa

È possibile selezionare la funzione di stampa tramite il pulsante "Avvio", scegliere poi la stampante corrispondente dall'elenco "Dispositivi e stampanti"; fare clic con il tasto destro del mouse per impostare le funzioni di stampa tramite "Preferenze di stampa". Segue un elenco di alcune funzioni.

Funzioni	Diagramma
Unità di stampa fronte/retro	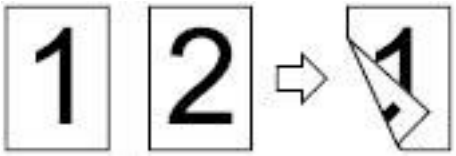
Fascicola	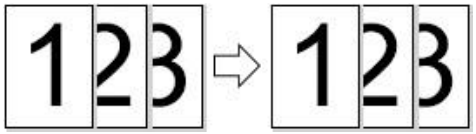
Stampa in ordine inverso	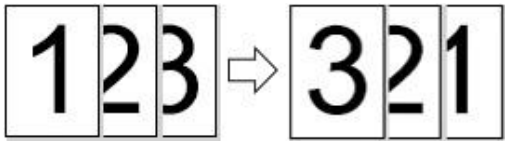
N-in-1	
Stampa di poster(solo per sistemi Windows)	
Stampa ingrandita	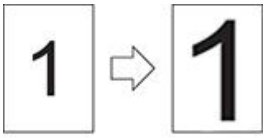
personalizzato	

Nota: • Le spiegazioni di cui sopra sono il sistema Windows 7 come esempio.

• È possibile scegliere di stampare posta 2x2 in più pagine per realizzare la funzione di stampa di poster.

• È possibile aprire la prima opzione di stampa, fare clic sul pulsante Guida, e controllare il funzionamento e la spiegazione dettagliata.

Impostazioni di stampa

Impostazioni dei paramentri di stampa

Prima di inviare il lavoro di stampa, configurare le impostazioni (come ad esempio il tipo di carta, il formato carta e la fonte di carta) stampando le due modalità.

Sistema Operativo	**Modificare temporaneamente la configurazione del processo di stampa**	**Cambiare per sempre la configurazione di default**
Windows 7	1. Fare clic sul menu 'File' - 'Stampa'-selezionare la stampante per la stampa - 'Proprietà stampante' (la procedura dettagliata possono variare a seconda del sistema operativo).	1. Fare clic sul menu 'Start' - 'Pannello di controllo' - 'Dispositivi e stampanti'. 2. Fare clic destro sull'icona della stampante, selezionare 'Preferenze stampa', modificare la configurazione e salvare.
macOS	1. Fare clic sul menu 'File'-Stampa Configurazione. 2. Modificare nella finestra di output.	1. Fare clic sul menu 'File' - 'Stampa'. 2. Modificare il configuraiton nella finestra di output, fare clic per salvare il preset. (Ogni stampa, scegliete l'impostazione predefinita, se non la stampa con la configurazione di default.)

Stampa fronte/retro automatica

La stampante consente la stampa fronte/retro automatica della carta comune. Formati di carta supportati dalla stampa fronte/retro automatica: A4, Lettera, Legale, Ufficio, Folio, 16K.

Nota: • Eventuali tentativi di stampa fronte/retro automatica con alcuni supporti cartacei non idonei a tale modalità di stampa potrebbero danneggiare la stampante.

• Stampa automatica dei due lati non è compatibile con il perno impronta.

• A proposito di carta, vedere il Capitolo 2 per il tipo di scatola di carta di alimentazione automatica di stampa intermedia.

Configurazione unità di stampa fronte-retro

Per avere il miglior effetto di stampa, è possibile impostare la dimensione di unità di stampa fronte-retro della carta. In caso di stampa fronte-retro per A4 e 16K, è necessario regolare la posizione di blocco A4; per la stampa fronte-retro Lettera, Legale, Folio e Ufficio, regolare la posizione di blocco alla lettera.

Le fasi di configurazione di stampa fronte-retro dell'unità come segue:

1. Rimuovere l'unità stampa fronte-retro.

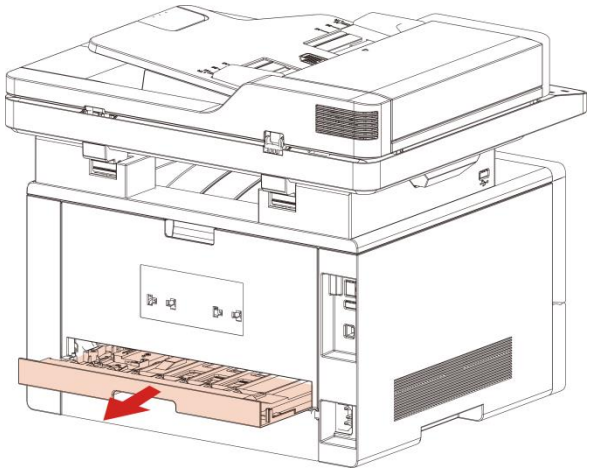

2. Accendere la parte posteriore dell'unità di stampa di doppia faccia verso l'alto.

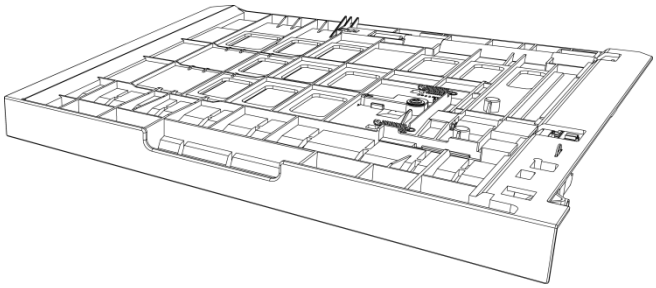

3. Impostare il formato della carta in posizione A4 o Lettera per completare la configurazione.

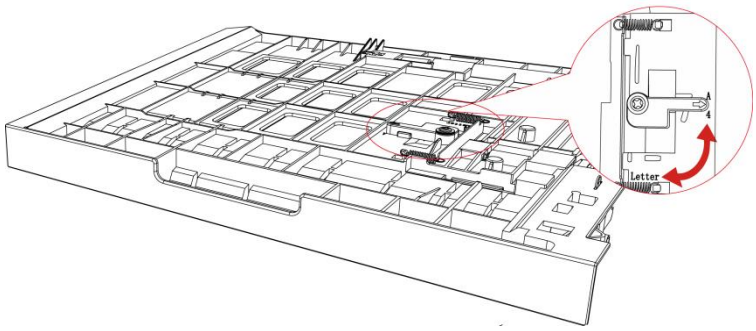

4. Turn l'unità di stampa fronte-retro nella stampante.

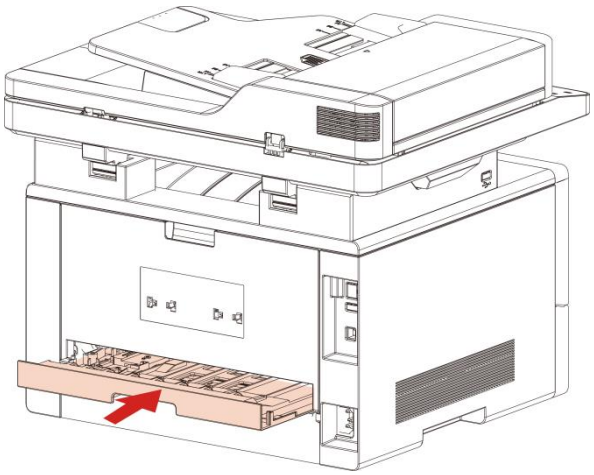

Come stampare fronte-retro automatico

1. Aprire il progetto da stampare dall'applicazione (ad esempio, Notepad).
2. Dal menu File, selezionare Stampa.
3. Selezionare la stampante dal modello corrispondente.
4. Fare clic su 'Preferenze' per impostare la stampa.
5. Selezionare la stampa fronte-retro 'della' Di base ', selezionare' Lato lungo 'o' Lato corto '.
6. Fare clic su 'Ok' per completare la configurazione di stampa. Clicca su 'Stampa' per ottenere la stampa fronte-retro automatica.

Stampa silenziosa

M Impostare Stampa Muto, il rumore di stampa può essere ridotta, ma la velocità di stampa diminuisce.
Stampa in silenzio, i punti di funzionamento sono i seguenti (adatto per l'installazione della stampante tramite la modalità di connessione USB)
Prendendo il sistema di Windows 7 come esempio per le seguenti operazioni, le informazioni sullo schermo del computer può variare in base al sistema operativo diverso.
1. Immettere 'start menu' - 'Pannello di controllo' da parte del team di Vic-check PC e stampante '.
2. Fare clic sulla stampante con il tasto destro, selezionare la proprietà della stampante 'nel menu a discesa.
3. Immettere nella configurazione accessorio '.

4. Spuntare stampa muto ', cliccare su' Ok 'per completare la configurazione.

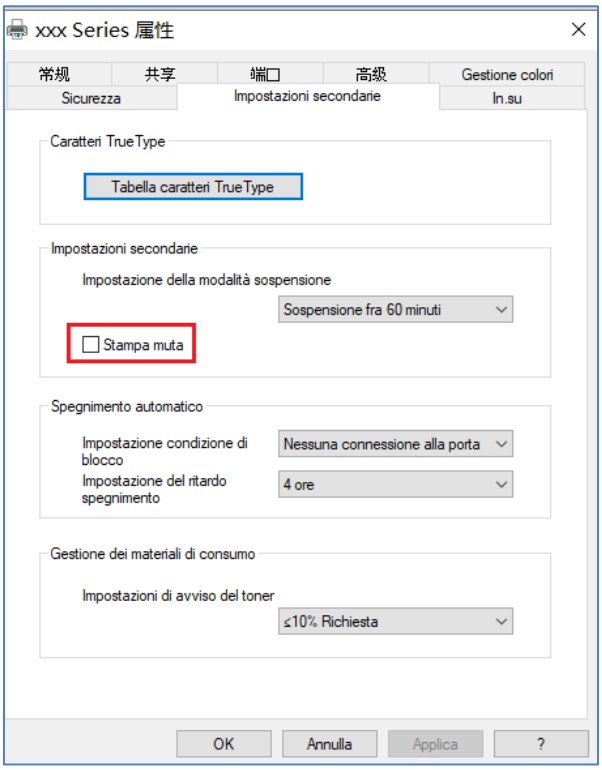

5. Aprire il processo di stampa da stampare dal programma applicativo, selezionare la stampante del modello corrispondente e configurare la stampa in base alle esigenze.
6. Fare clic su 'Stampa' per ottenere la stampa in silenzio.

Nota: • Stampante munita pannello di controllo LCD è in grado di configurare stampa silenziosa tramite pulsante sul pannello di controllo.

Spegnimento automatico

"Spegnimento automatico" per impostare le condizioni e il tempo di ritardo di spegnimento della stampante.

1. Entrare nel "Menu Start"del computer – "Pannello di controllo" – Vedere "Dispositivi e stampanti".
2. Fare clic sulla stampante, sul menu a discesa, selezionare "Proprietà stampante".
3. Entrare nella opzione "Impostazioni secondarie" e imposta l'apposita opzione "Spegnimento automatico".
4. Fare clic su "OK" per completare l'impostazione.

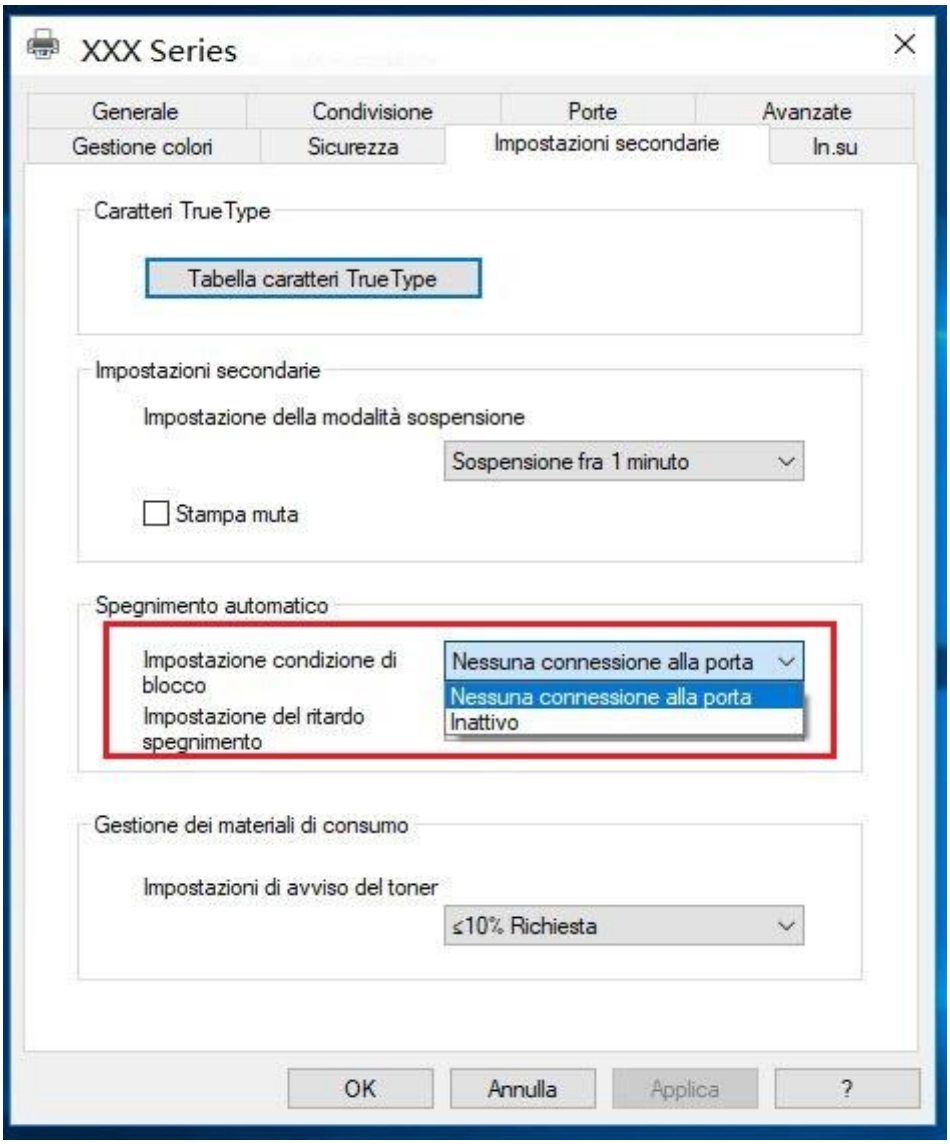

Nota: • Modelli del pannello di controllo LCD possono impostare la funzione di spegnimento automatico tramite i pulsanti del pannello di controllo.

• I singoli paesi (o regioni) non supportano la funzione di impostazione spegnimento automatico.

08 Copia

Funzione di copia

Funzione copia		Spiegazione
Copia normale	Più pagine in una pagina	Stampa di più pagine su un foglio.
	Clone	La stessa stampa più immagini allo stesso pezzo di carta.
	Poster	Mettere un foglio del documento sono state stampate su più pagine.
	Collazione	Fascicola gli originali in modo da stampare.
	Copia duplex	Realizzare manuali originali di copiatura in fronte-retro.
	Qualità dell'immagine	Impostare la modalità di qualità per migliorare la qualità di stampa.
	Luminosità	Attraverso l'impostazione della luminosità, regolare l'effetto di profondità di copia.
	Zoom	La dimensione dell'immagine della copia per ridurre o ingrandire.
	Impostazioni della carta	Impostazione di formato e tipo di carta.
Copia della carta d'identità	Modi della disposizione	Carta d'identità disposizione impostazione della modalità di copia.
	Luminosità	Attraverso l'impostazione della luminosità, regolare l'effetto di profondità di copia.
	Formato di carta	Impostare il formato carta.
	Luminosità	Attraverso l'impostazione della luminosità, regolare l'effetto di profondità di copia.
Copia delle note	Formato di carta	Impostare il formato carta.
	Più pagine in una pagina	Stampa di più pagine su un foglio.

Impostazioni di copia normale

Per ottenere il effetto di copia migliore, puoi modificare le impostazioni corrispondenti con il menu delle " impostazioni di copia ".

1. Premere il tasto "Copia" sul pannello di controllo, "menu" premere per accedere alla schermata "Impostazioni dei menu".
2. Premere il tasto "OK", accedere alla schermata "Impostazioni copia".
3. Premere " i tasti freccia ", selezionare l'opzione che desideri impostare. Premere " il tasto OK " per impostare le opzioni.

Nota: • Impostazioni di qualità dell'immagine, luminosità, zoom e carta: quando aver impostato le opzioni, le impostazioni sono sempre efficaci.

• Multi-pagina uno, clone, poster, collazionare e impostazioni di copia fronte-retro, quando la copia è terminata, l'interruttore del tasto del pannello o riavviare la macchina, arretrato al default.

Più pagine in una pagina

Attraverso le pagine multiple in un unico ambiente può essere due o quattro pagine su un foglio di copia, alimentatore di documenti di supporto e la copia del piano di lettura.

Più pagine in una pagina ha 3 modalità:

(1) 2-in-1:

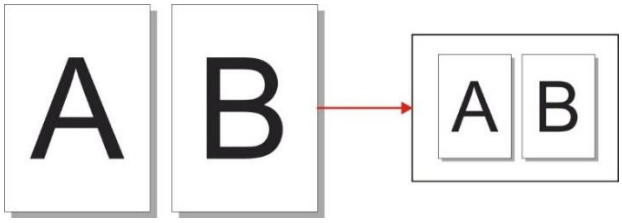

(2) 4-in-1 trasversale:

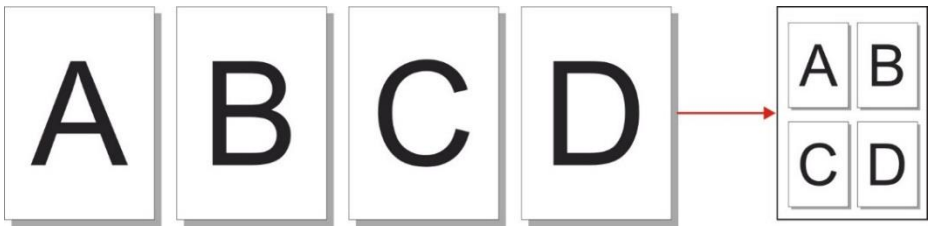

(3) 4-in-1 verticale:

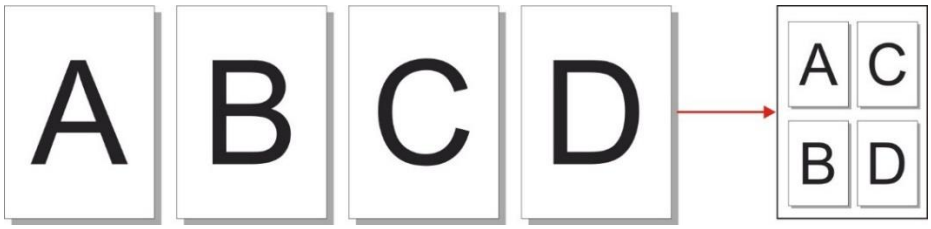

Nota: • " più pagine in una pagina " e " zoom " non possono essere impostati contemporaneamente.

Clone

Clonando le impostazioni, è possibile stampare più immagini originali su un foglio di carta, sostenere l'alimentatore di documenti e la copia del piano di lettura.
Copia di clone ha 3 modalità:

2x2： 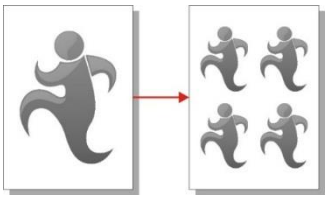 3x3： 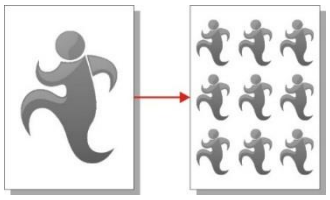 4X4： 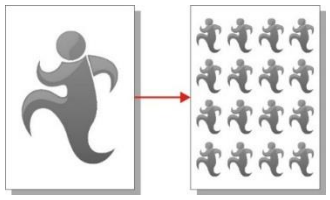

Nota: • " clone " e " zoom " non possono essere impostati contemporaneamente.

Poster

Con le impostazioni di poster, puoi stampare un originale separatamente sulle pagine diverse.
"Poster" supporta solo l'utilizzo di copia del piano di lettura.
Copia di poster ha 3 modalità:

2x2： 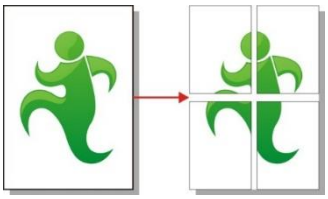 3x3： 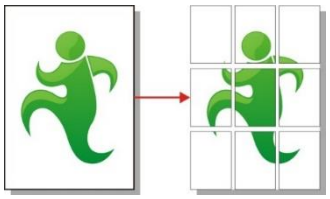 4X4： 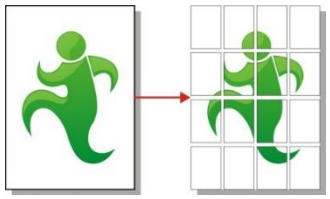

Nota:• " Poster " e " zoom " non possono essere impostati contemporaneamente.

Collazione

Fascicola è supportato solo utilizza l'alimentatore automatico modalità (ADF) Copia.
Copia di collazione ha 2 tipi di modalità:

Aperto:

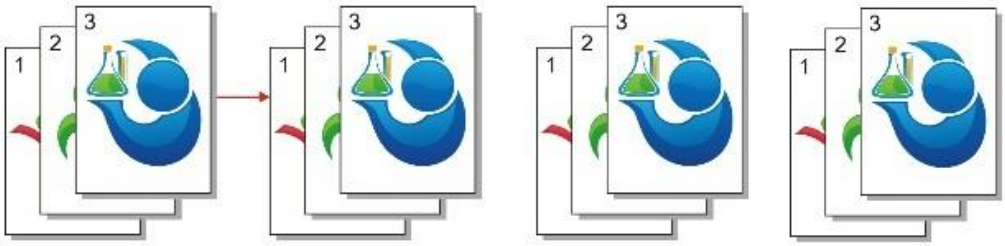

Chiudere:

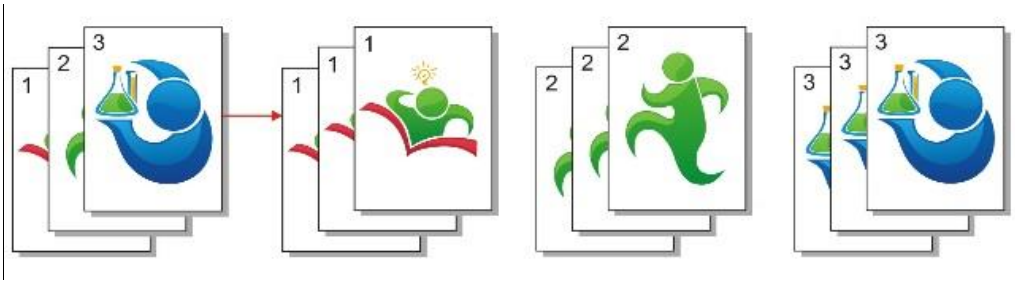

Manuale copia fronte-retro

È possibile utilizzare il piano e ADF per la copia fronte-retro, la copia ADF duplex al seguente esempio.

Ci sono quattro lati modalità di copia:

1. Unilaterale → Unilaterale:

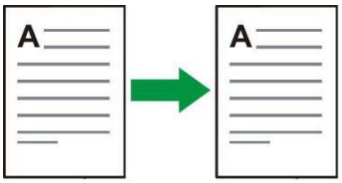

2. Unilaterale → Due lati:

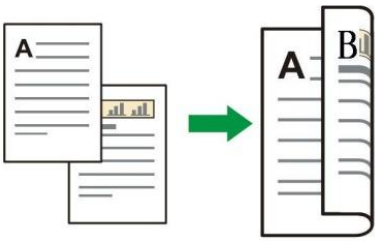

3. Due lati → Unilaterale:

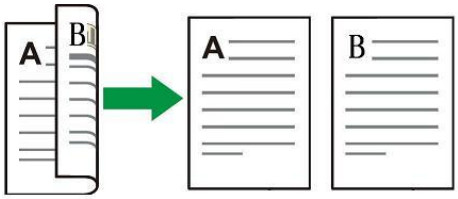

4. Due lati → Due lati:

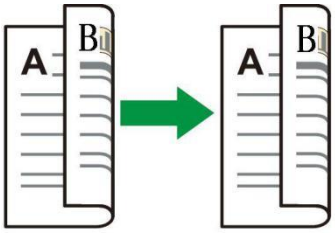

Originali copiatura duplex utilizzando procedura

1. Posizionare il documento a faccia in su dal margine superiore nell'alimentatore di documenti, e garantire il vassoio carta sia caricata.

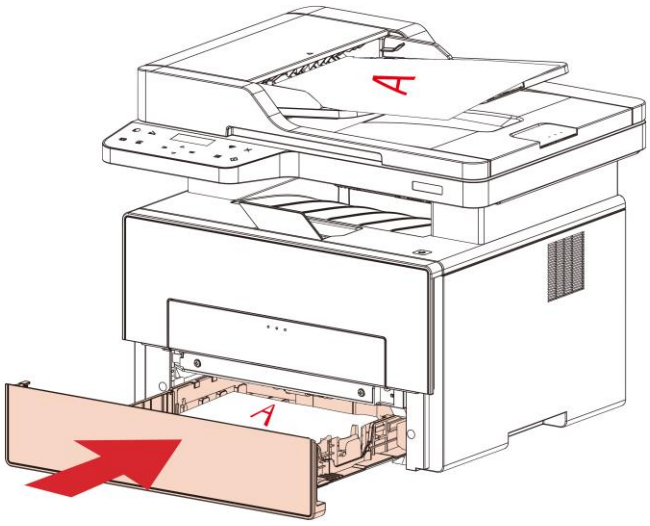

2. Ai sensi del punto 8 dei primi passi, selezionare la modalità di copia fronte-retro, premere il tasto "OK" per salvare le impostazioni.
3. Premere il pulsante "Start" per avviare la copia.
4. Dopo la direzione della carta della carta come mostrato:

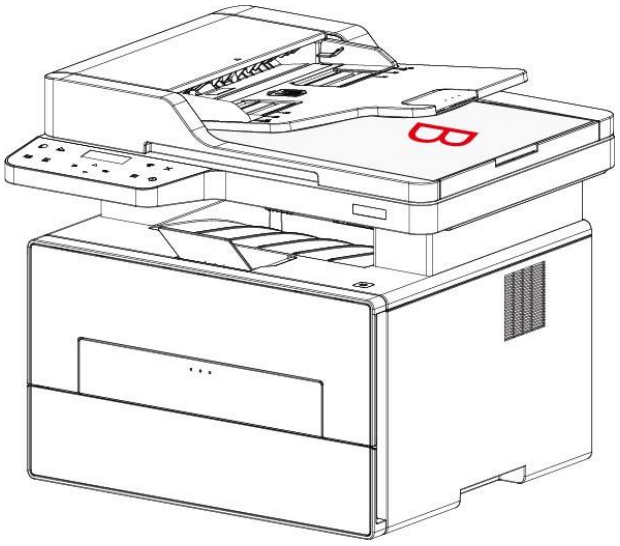

5. Dopo copia del primo lato, inserire la carta nella direzione indicata fessura di alimentazione (non capovolgere e ruotare).

Nota: • Se il prompt timeout pannello Flip stampare automaticamente su un solo lato.

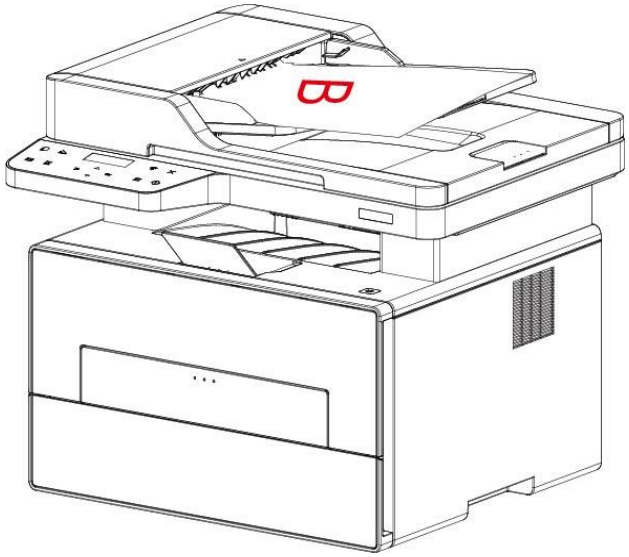

6. Premere il pulsante "Start", una seconda copia lato.

Impostazioni di Copia della carta d'identità

Al fine di effettuare una copia di meglio, è possibile utilizzare il menu "Carta di identificazione delle impostazioni di copia" per modificare le impostazioni.
1. Premere il pulsante "Copia scheda ID" sul pannello di controllo, di controllo premere il tasto "Menu" per accedere alla schermata "Impostazioni dei menu".
2. Premere il tasto "OK", accedere all'interfaccia di "Copia documento identità".
3. Premere " i tasti freccia ", selezionare l'opzione che desideri impostare. Premere " il tasto OK " per impostare le opzioni.

Impostazioni di Copia delle note

Al fine di effettuare una migliore copia disegno di legge, è possibile utilizzare il menu "Impostazioni copia di Notes" per modificare le impostazioni.
1. Premere il tasto "Note Copia" sul pannello di controllo, "menu" premere per accedere alla schermata "Impostazioni dei menu".
2. Premere il tasto "OK", accedere all'interfaccia "Impostazioni copia di bolle".
3. Premere " i tasti freccia ", selezionare l'opzione che desideri impostare. Premere " il tasto OK " per impostare le opzioni.

09 Scansione

Questa stampante supporta due tipologie di scansione: "Push Scan", ovvero una scansione tramite il pannello di controllo della stampante; "Pull Scan", ovvero una scansione tramite il PC o l'applicazione. Assicurarsi che prima scansione del terminale per installare il driver della stampante.

Pull Scan

È possibile tramite USB, connessione cablata o wireless dall'applicazione di scansione lato PC per eseguire la scansione. Assicurarsi che prima della scansione sia correttamente collegato alla stampante.

Scansione del sistema di Windows

Applicazione Pantum Scan

Passaggi operativi

1. Fare doppio clic su "Applicazione Pantum Scan" sul computer .
2. Viene visualizzata la seguente finestra di dialogo.

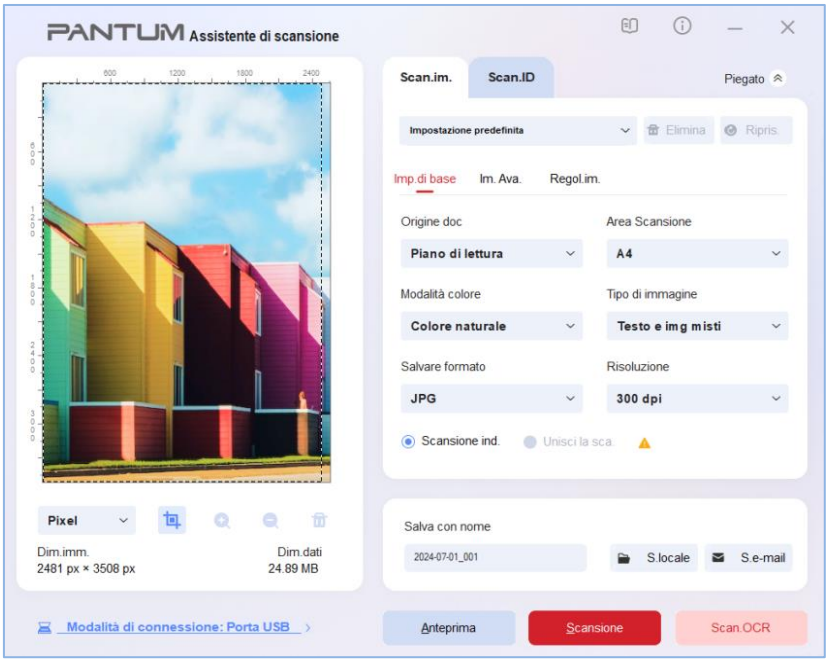

3. Impostare "Scansione" nell'elenco a destra. Fare clic su "Scansione" nell'angolo in basso a destra e avviare la scansione.

Nota: • Le immagini in formato BMP, JPG, TIF, PDF, PNG e OFD possono essere scansionate dal software di scansione Pantum. Il riconoscimento del testo dell'immagine è disponibile per i documenti in formato DOCX, XLS, XLSX, PPTX, TXT e PDF ricercabili. (Per utilizzare la funzione di riconoscimento del testo dell'immagine, scaricare e installare il software OCR seguendo le indicazioni dell'interfaccia dopo l'installazione del driver. Per il metodo di installazione, consultare la sezione 3).

Sistema di scansione del macOS

Scansione ICA

Aprire ICA da "Stampa e scansiona"

Passaggi operativi
1. Dopo l'installazione del driver della stampante, fare clic sull'icona "Impostazione preferenze" nell'angolo in basso a sinistra del desktop del computer.
2. Dopo la visualizzazione della finestra di dialogo, fare clic su "Stampanti e scanner".
3. Dopo la visualizzazione della finestra di dialogo, fare clic su "Scansiona".
4. Fare clic su "Apri scanner", verrà visualizzata la finestra relativa alla scansione.
5. Fare clic su "Mostra dettagli" nell'angolo in basso a destra per configurare i parametri di scansione.
6. Fare su clic su "Scansiona" nell'angolo in basso a destra per avviare la scansione.

Richiamare ICA tramite le applicazioni

Passaggi operativi
1. Fare clic sull'icona "Strumento di ricerca" nell'angolo in basso a sinistra del desktop del computer oppure digitare la combinazione di per aprire la finestra. Selezionare "Acquisizione immagine" in "Applicazioni e fare clic per avviare l'applicazione.
2. Dopo aver selezionato la stampante nell'elenco a sinistra, configurare i parametri di scansione nell'elenco a destra. Fare su clic su "Scansiona" nell'angolo in basso a destra per avviare la scansione.

Scansione TWAIN

Viene riportato Photoshop a titolo di esempio.
Passaggi operativi
1. Avviare Photoshop, fare clic su "File" – "Importa" nell'angolo in alto a sinistra, selezionare scansione TWAIN come illustrato sotto.
2. Viene visualizzata una finestra di dialogo, configurare i dati della scansione nell'elenco a destra delle "Impostazioni di base" e "Impostazioni avanzate". Fare clic su "Scansione" per avviare la scansione.

Push Scan

Questa sezione descrive come utilizzare il pannello di controllo della stampante per la scansione di documenti a un PC, e-mail, FTP, U disco.,SMB

Nota: • Pagina singola scansione a PC/E-mail/FTP possono essere salvati in format PDF, TIFF, JPEG, OFD,Scansione singola su unità USB e salvataggio del file in PDF, JPEG e OFD.
• Unire la scansione a un'unità PC/e-mail/FTP/SMB/USB e salvare il file in PDF e OFD.

Scansione su PC C

È possibile utilizzare il pannello di controllo della stampante per eseguire la scansione di un documento per il funzionamento del PC. (Modalità supporta solo il collegamento del cavo USB).
1. Assicurarsi che la stampante e il computer siano accesi e collegati correttamente.
2. Posizionare l'originale sul piano di lettura o nell'ADF.
3. Nel pannello di controllo, premere il pulsante "Scan", premere il tasto "▲" o "▼" per selezionare "Pagina singola Scan" o "Unisci Scan", premere il pulsante OK.
4. Premere il tasto "Menu", quindi premere il tasto "OK", accedere alla schermata"Impostazioni di scansione".
5. Premere il pulsante "▲" o "▼" per selezionare "Scan to" opzione, premere il pulsante OK.
6. Premere il pulsante "▲" o "▼" per selezionare "Scan to PC", premere il tasto OK; premere il pulsante "Start" per avviare la scansione.
7. Qualora la scansione di fusione, il documento acquisito per proseguire nel progetto di vetro Taichung, premere il pulsante "Start", continua la scansione della seconda pagina (utilizzando direttamente la scansione continua ADF).

Invia scansione a e-mail

Si può essere sotto forma di un file allegato, in bianco e nero o la scansione di documenti a colori di applicazione di e-mail. Attenersi alla seguente procedura:
1. Assicurarsi che la stampante e il computer siano accesi e collegati correttamente.
2. Configurare il client SMTP.
3. Configurare rubrica di posta elettronica.
4. Posizionare l'originale sul piano di lettura o nell'ADF.
5. Premere il pulsante "Scansione" sul pannello di controllo, poi premere i tasti "▲" o "▼" per selezionare "Scansione a pagina singola" oppure "Unisci scansione", infine premere il pulsante "OK".
6. Premere il tasto "Menu", quindi premere il tasto "OK", accedere alla schermata"Impostazioni di scansione".
7. Premere il pulsante "▲" o "▼" per selezionare l'opzione "Scansione a" e premere il pulsante "OK".
8. Premere "▲" o "▼" per selezionare "Invia scansione a e-mail" e premere il pulsante "OK".
9. Premere "▲" o "▼" per selezionare "Rubrica indirizzi e-mail" oppure "Mail di gruppo" e premere il pulsante "OK".
10. Premere "▲" o "▼" per selezionare un indirizzo o un gruppo, poi premere il pulsante "OK"; premere il pulsante "Avvio" per avviare la scansione.

11. Qualora la scansione di fusione, il documento acquisito per proseguire nel progetto di vetro Taichung, premere il pulsante "Start", continua la scansione della seconda pagina (utilizzando direttamente la scansione continua ADF).
Seguire queste istruzioni per le impostazioni di e-mail di gruppo.
Configurare il nome del gruppo per l'invio di e-mail massiva tramite pagina web e selezionare i membri, ovvero i destinatari, nel gruppo di invio della e-mail massiva. Al termine della scansione, il firmware invia i documenti scansionati al server mail. Il server mail procede all'invio dei documenti a ciascun membro del gruppo.

Invia scansione a FTP

Scan to FTP per garantire che gli utenti abbiano un ambiente di rete, è possibile eseguire la scansione di file più grandi di un file nella rete, inserire l'indirizzo del server, nome utente e password FTP. Attenersi alla seguente procedura:
1. Assicurarsi che la stampante e il computer siano accesi e collegati correttamente.
2. Configurazione di una rubrica di indirizzi FTP.
3. Posizionare l'originale sul piano di lettura o nell'ADF.
4. Premere il pulsante "Scansione" sul pannello di controllo, poi premere i tasti "▲" o "▼" per selezionare "Scansione a pagina singola" oppure "Unisci scansione", infine premere il pulsante "OK".
5. Premere il tasto "Menu", quindi premere il tasto "OK", accedere alla schermata"Impostazioni di scansione".
6. Premere il pulsante "▲" o "▼" per selezionare l'opzione "Scansione a" e premere il pulsante "OK".
7. Premere "▲" o "▼" per selezionare "Invia scansione a FTP", poi premere il pulsante "OK".
8. Premere "▲" o "▼" per selezionare il server e premere il pulsante "OK"; premere il pulsante "Avvio" per avviare la scansione.
9. Qualora la scansione di fusione, il documento acquisito per proseguire nel progetto di vetro Taichung, premere il pulsante "Start", continua la scansione della seconda pagina (utilizzando direttamente la scansione continua ADF).

Scansione su disco U

In nessun caso può il computer per eseguire la scansione di documenti sul disco U, prima di procedere assicurarsi U disco ha una capacità di archiviazione sufficiente. Attenersi alla seguente procedura:

1. L'U disco nella porta USB anteriore della stampante.
2. Posizionare l'originale sul piano di lettura o nell'ADF.
3. Premere il pulsante "Scansione" sul pannello di controllo, poi premere i tasti "▲" o "▼" per selezionare "Scansione a pagina singola" oppure "Unisci scansione", infine premere il pulsante "OK".
4. Premere il tasto "Menu", quindi premere il tasto "OK", accedere alla schermata "Impostazioni di scansione".
5. Premere il pulsante "▲" o "▼" per selezionare l'opzione "Scansione a" e premere il pulsante "OK".
6. Premere il pulsante "▲" o "▼" per selezionare "Scan to U disco" e premere il tasto "OK",premere il pulsante per avviare la scansione "Start".
7. Qualora la scansione di fusione, il documento acquisito per proseguire nel progetto di vetro Taichung, premere il pulsante "Start", continua la scansione della seconda pagina (utilizzando direttamente la scansione continua ADF).

La stampante creerà un file chiamato PantumScan nella cartella del disco U è stato sottoposto a scansione documento PDF o in formato.JPG per salvare il file.

Nota: • Supporto per il formato U-disc: sistema di Windows supporta FAT e FAT32, i sistemi macOS supporta MS-DOS (FAT).

Scan su SMB

Per utilizzare la funzione "Scansiona su SMB" è necessario prima creare una cartella condivisa sul computer son SO Windows o Mac.

Creare una cartella condivisa

Windows 10 è preso come esempio per la descrizione dei seguenti passi.

1. Cliccare con il tasto destro del mouse sulla cartella in Windows che si desidera condividere e selezionare Proprietà.
2. Selezionare "Condivisione" e fare clic su "Condividi".
3. Nella finestra pop-up selezionare "accesso alla rete" e sul menù a discesa fare clic su "tutti"e "aggiungi"
4. Cambiare il livello di autorizzazione "Tutti" aggiunto al punto (3) in "Lettura/Scrittura" e fare clic su "Condividi (H)" nell'angolo in basso a destra.
5. Se il percorso della cartella condivisa viene visualizzato sul percorso di rete, significa che è stato condiviso con successo.

Configurazione della funzione “Scansione su SMB”

1. Assicurarsi che la stampante e il computer siano accesi e collegati correttamente.
2. Per configurare la rubrica SMB.
3. Posizionare l'originale sul piano di lettura o nell'ADF.
4. Clicca su "Scansiona - Scansione su SMB" sul pannello di controllo della stampante.
5. Selezionare l'impostazione di scansione giusta, cliccare il tasto "Scan" per fare una scansione.

10 Manutenzione ordinaria

Nota: • La figura è solo di riferimento, la stampante può essere differenza a causa della comparsa, lo stile e funzione diversa.

Pulizia della stampante

Nota: • Utilizzare detergenti delicati.

• Dopo un breve periodo di tempo la stampante utilizzando parti locali ancora caldo. Quando si apre il coperchio di accesso anteriore o posteriore a parti interne, non toccare la posizione etichetta di avvertimento ad alta temperatura immediatamente, per premunirsi contro le ustioni.

1. Usare un panno morbido per pulire l'esterno della stampante.

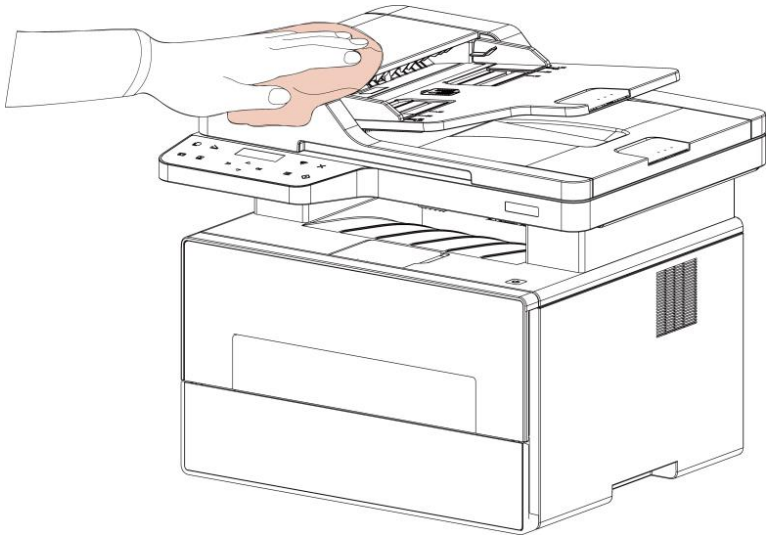

2. Sollevare il coperchio dello scanner, pulire delicatamente la piastra di vetro con un panno morbido.

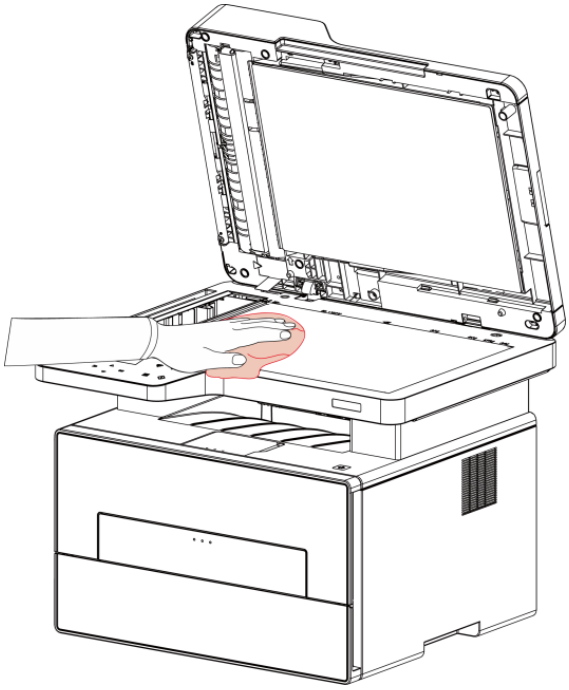

3. Aprire il coperchio anteriore, estrarre la cartuccia del laser di carbonio lungo la rotaia.

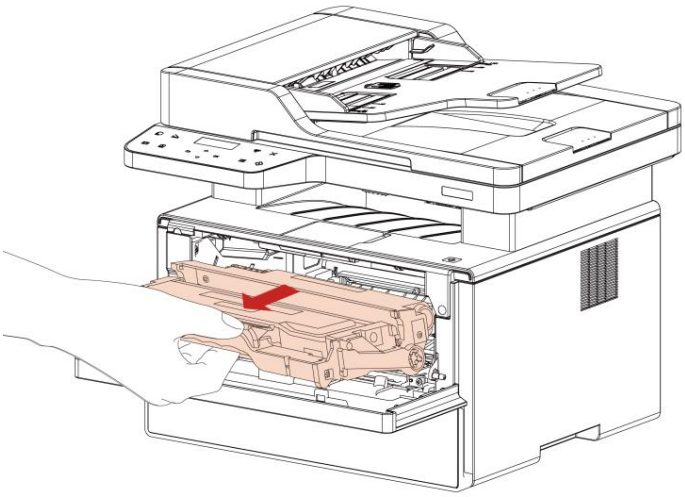

Nota: • Alla rimozione della cartuccia del toner, collocarla in un sacco protettivo o avvolgerla con uno strato spesso di carta per evitare che la luce diretta possa danneggiare la cartuccia del toner.

4. Pulire l'interno della stampante strofinando delicatamente l'area ombreggiata, come mostrato in figura, utilizzando un panno asciutto che non lascia pelucchi.

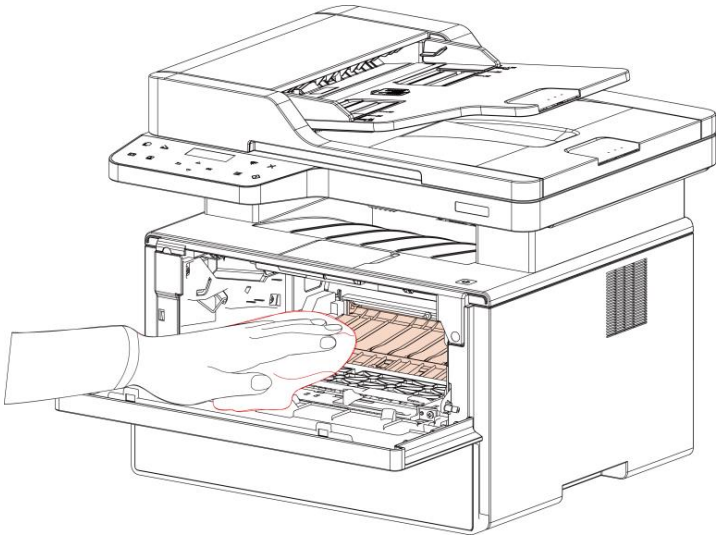

5. Usare un panno privo di lanugine per rimuovere delicatamente la stampante LSU vetro.

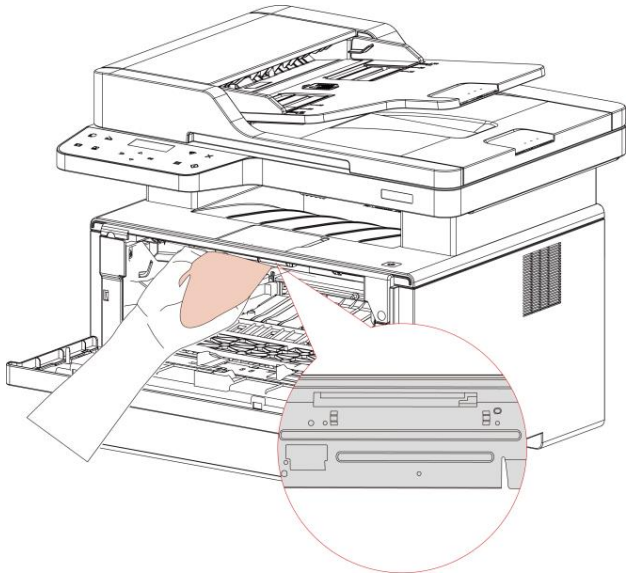

6. Aprire la scatola di alimentazione di carta automaticamente della stampante, pulire delicatamente con un panno privo di lanugine asciutto per pulire il rullo di prelievo.

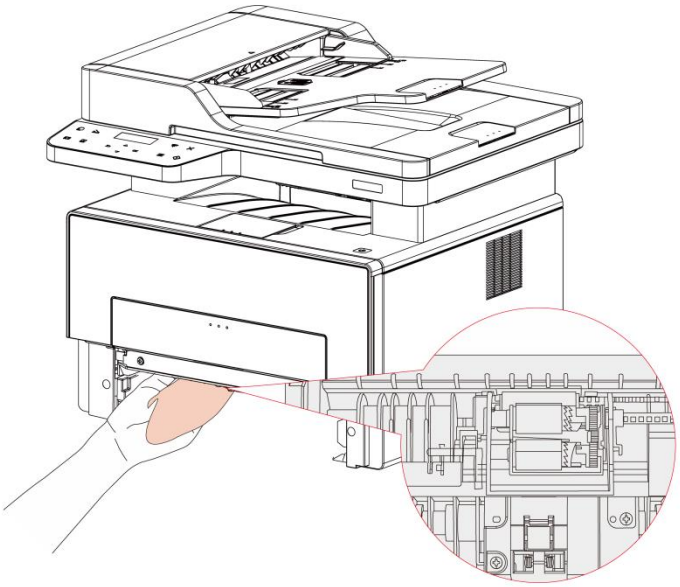

Nota: • Macchina con un alimentatore di documenti, ha bisogno di una pulizia regolare sporco alimentatore di documenti posizione di copertura, con panno di fronte morbido per pulire la posizione mostrata in figura.

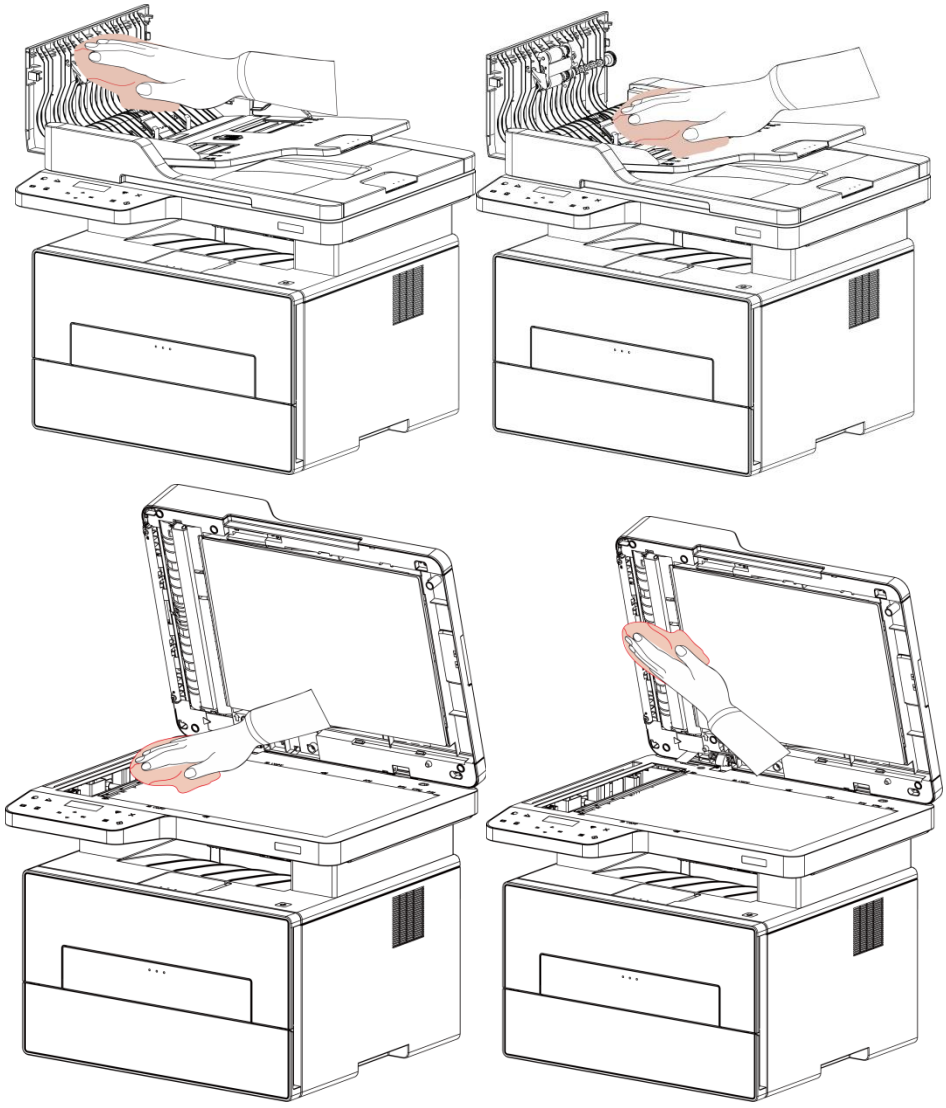

Manutenzione della cartuccia e dei componenti del tamburo

A proposito della cartuccia e dei componenti tamburo

1. Cartridge, l'uso e la manutenzione del tamburo

Si prega di utilizzare la cartuccia originale per ottenere la giusta qualità di stampa.

Si prega di dare le istruzioni da seguire in caso di utilizzo della cartuccia:

• Tenere le cartucce conservati in un luogo asciutto e buio.

• Non ricaricare la cartuccia da soli. In caso contrario, il danno causato non sarà in garanzia della stampante dalla portata.

• Si prega di inserire la cartuccia in un luogo fresco e asciutto.

• Non posizionare la cartuccia vicino alla sorgente di fuoco, la polvere di carbone nella cartuccia è infiammabile, per evitare il fuoco.

• Se si lascia o si rimuove la cartuccia, si prega di prestare attenzione alla polvere di carbone problema della dispersione, se la fuoriuscita di polvere di carbone tocca la pelle o vola attraverso gli occhi o la bocca, sciacquare immediatamente con acqua , se non confortare, si prega di andare dal medico.

• Quando si posiziona la cartuccia, si prega di stare lontano dalla portata dei bambini possono contattare zona.

2. Duration vita della cartuccia

• La durata della cartuccia dipende dalla quantità di polvere di carbone richiesto per il processo di stampa.

• Display LCD visualizza "durata della cartuccia di fare", che indica che la cartuccia ha raggiunto il limite di vita, sostituire la cartuccia.

3. Durata di vita dei componenti del tamburo

• Display LCD visualizza "Alla fine della vita del gruppo tamburo", indicando che il gruppo ha raggiunto il limite di vita, sostituire il gruppo tamburo.

Cambiare cartuccia e componente del tamburo

Nota: Prima di cambiare la cartuccia, si prega di prestare attenzione alle seguenti linee guida:

• Poiché la superficie della cartuccia può essere polveri di carbonio, si deve stare attenti caso ENC fuori, per prevenire le cadute.

• Si prega di inserire all'uscita della capsula sulla carta per evitare di cadere di vasta portata polvere di carbone.

• Durante l'installazione, non toccare la superficie della cartuccia del toner per evitare di graffiarla.

Cartuccia di modificare i passi come segue:

1. Spegnere la stampante.

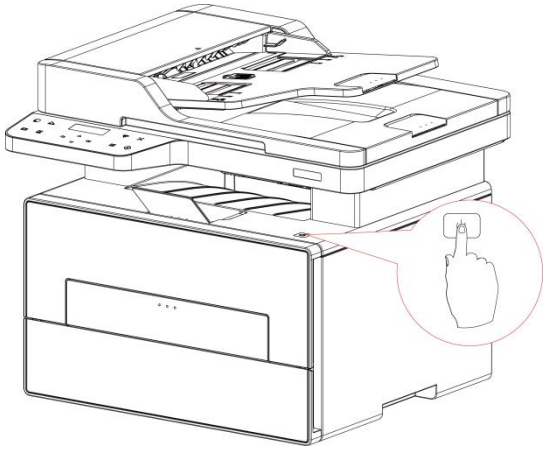

2. Aprire il coperchio anteriore ed estrarre la cartuccia di toner laser lungo la rotaia.

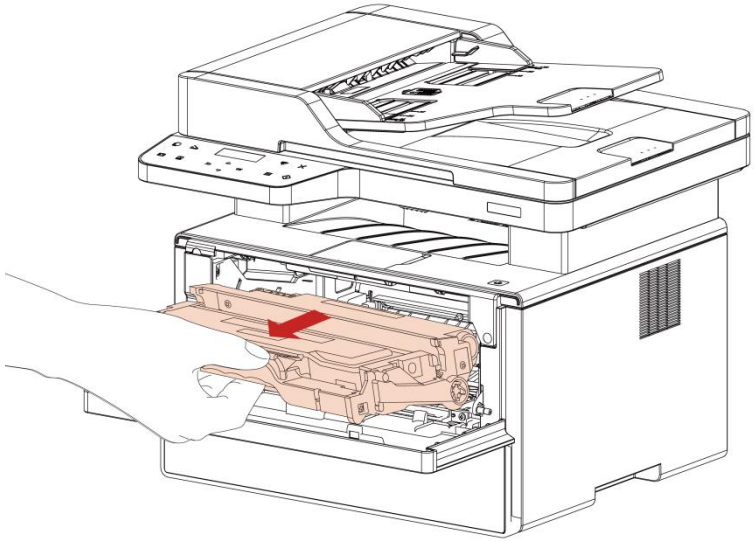

3. Premere il pulsante blu per la componente tamburo sinistro con la mano sinistra, allo stesso tempo sollevare la maniglia della cartuccia con la mano destra ed estrarre la cartuccia.

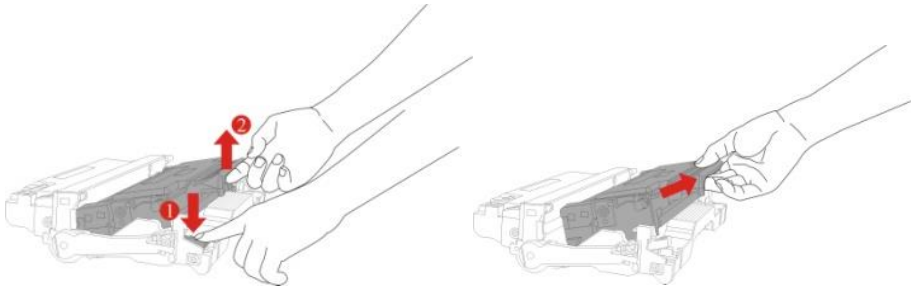

4. Aprire la nuova confezione della cartuccia, prendere la maniglia della cartuccia, scuotere delicatamente 5 o 6 volte in modo che la polvere di carbone nella cartuccia è proporzionale.

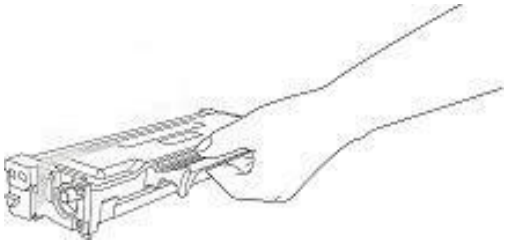

5. Rimuovere il sigillo e rimuovere il coperchio di protezione della cartuccia.

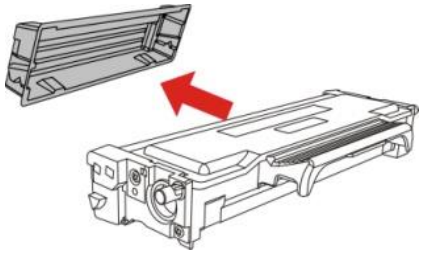

6. Inserire la cartuccia nel componente tamburo lungo il binario, per completare l'installazione della cartuccia.

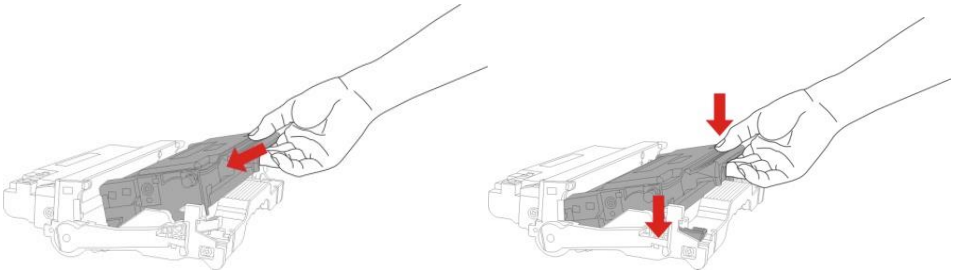

7. Prendere componente tamburo nella cartuccia installata, installare componenti tamburo con la cartuccia installata lungo il cursore stampante per completare l'installazione.

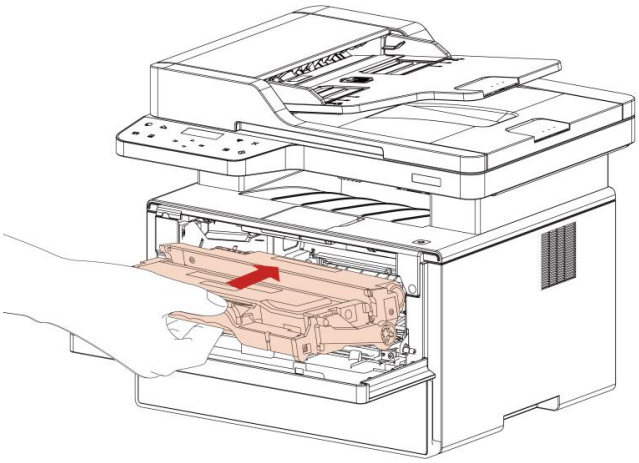

8. Chiudere il coperchio anteriore.

Sostituire il tamburo fasi di montaggio sono le seguenti:

1. Spegnere la stampante.

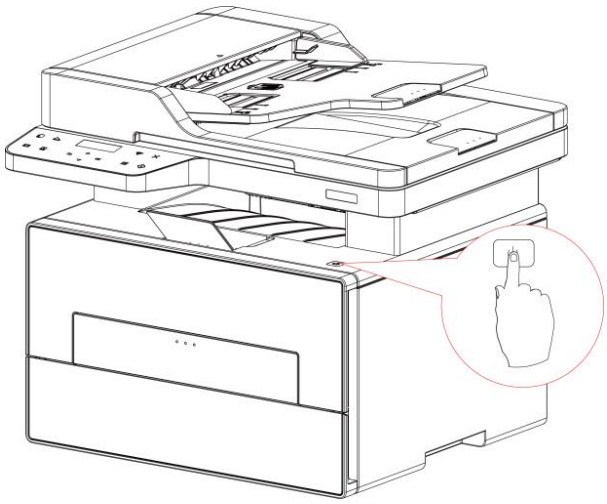

2. Aprire il coperchio anteriore, estrarre la cartuccia del laser di carbonio lungo la rotaia.

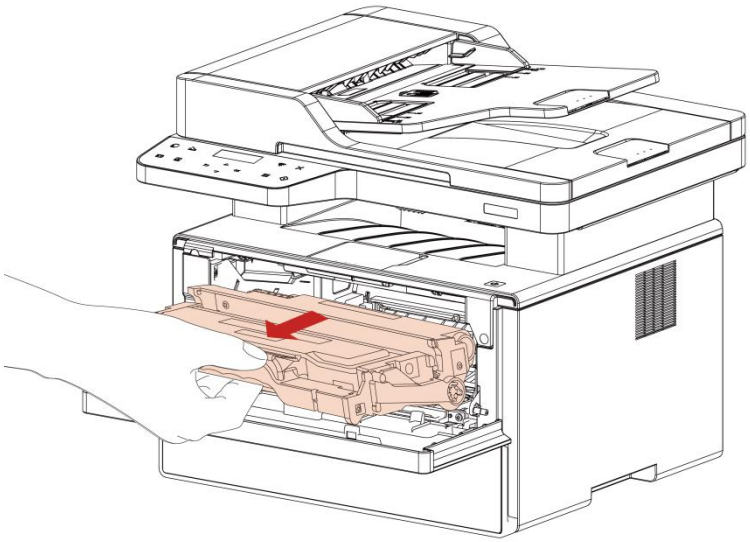

3. Premere il pulsante blu per la componente tamburo sinistro con la mano sinistra, allo stesso tempo sollevare la maniglia della cartuccia con la mano destra ed estrarre la cartuccia.

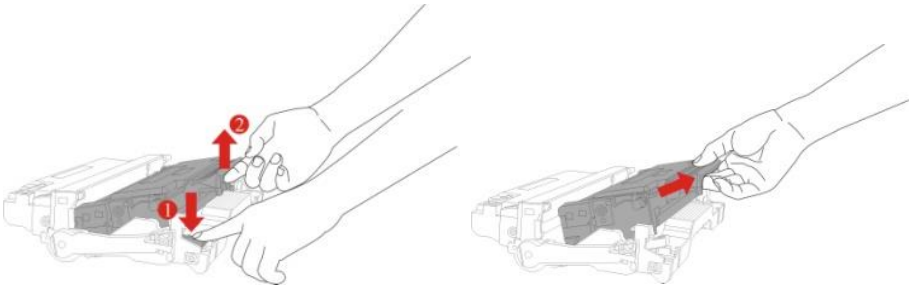

4. Aprire la nuova confezione del componente tamburo, rimuovere il componente tamburo del dispositivo di protezione, e mettere il componente di tamburo su una superficie livellata.

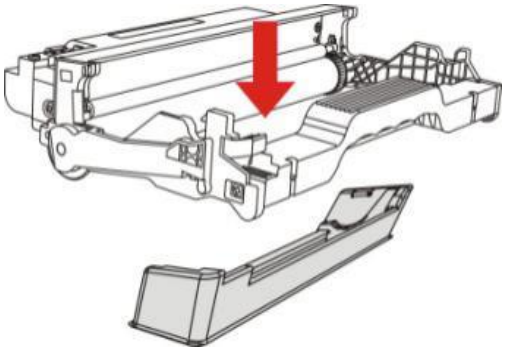

5. Inserire la cartuccia nel componente tamburo lungo il binario, per completare l'installazione della cartuccia.

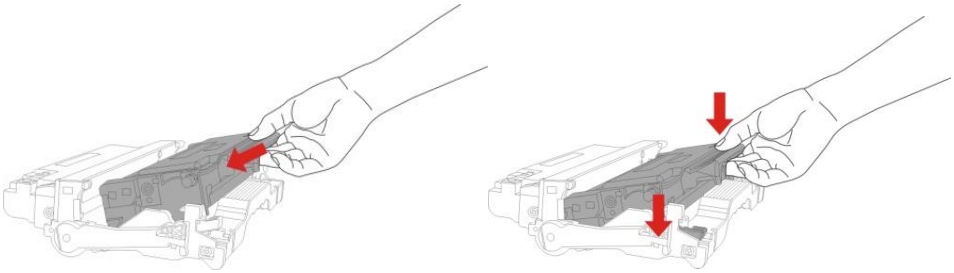

6. Prendere componente tamburo nella cartuccia installata, installare componenti tamburo con la cartuccia installata lungo il cursore stampante per completare l'installazione.

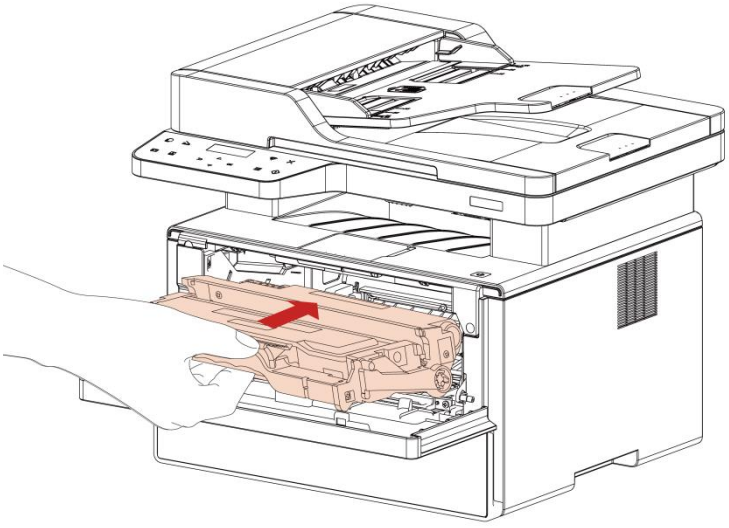

7. Chiudere il coperchio anteriore.

11 Risoluzione dei problemi

Leggere attentamente questa sezione. Potrebbe essere utile per risolvere i problemi comuni riscontrati durante il processo di stampa. Se i problemi persistono, contattare il Centro di assistenza post-vendita Pantum.

Prima di provare a risolvere eventuali problemi comuni, verificare che:

• Il cavo di alimentazione sia collegato correttamente e la stampante sia accesa.

• Tutte le parti protettive siano state rimosse.

• La cartuccia del toner sia installata in modo corretto.

• La carta sia caricata nel vassoio in modo corretto.

• Il cavo di interfaccia tra la stampante e il computer sia collegato in modo corretto.

• Sia stato selezionato il corretto driver della stampante e sia stato installato adeguatamente.

• La porta del computer sia stata configurata adeguatamente e collegata alla corretta porta della stampante.

Rimozione della carta inceppata

Incepp.centr

Nota: • Quando si riprende la metà della marmellata, quando è aperto il fronte o l'accesso di copertina alle parti interne, non toccare immediatamente la posizione etichetta di avvertimento ad alta temperatura, per evitare scottature.

1. Rimuovere la scatola di carta.

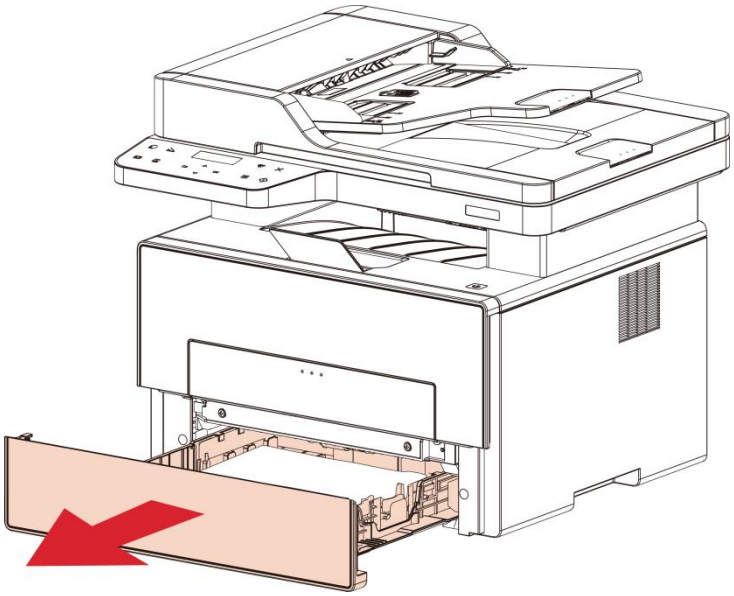

2. Tirare fuori delicatamente la carta inceppata.

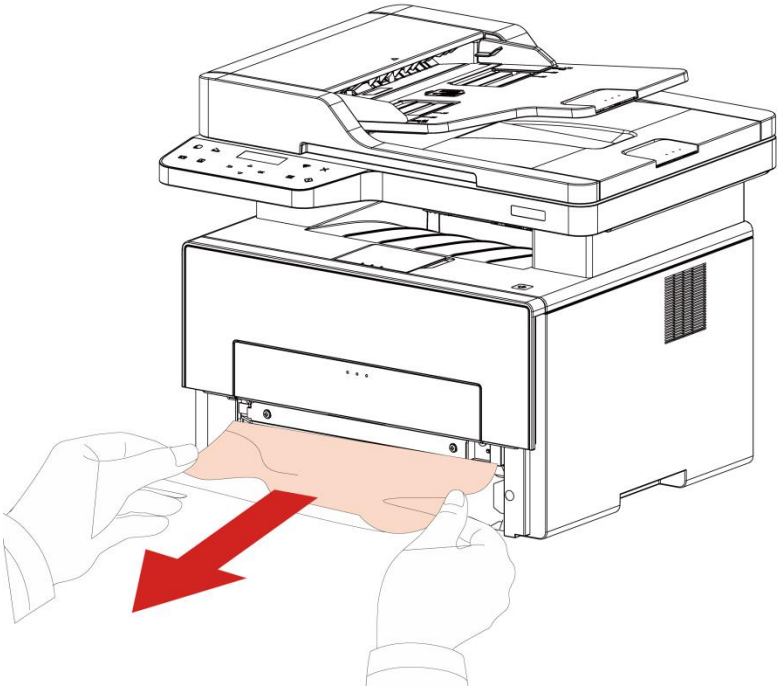

Se la carta non è presente nell'area, fermarsi e andare al passo 3.

3. Aprire il coperchio anteriore.

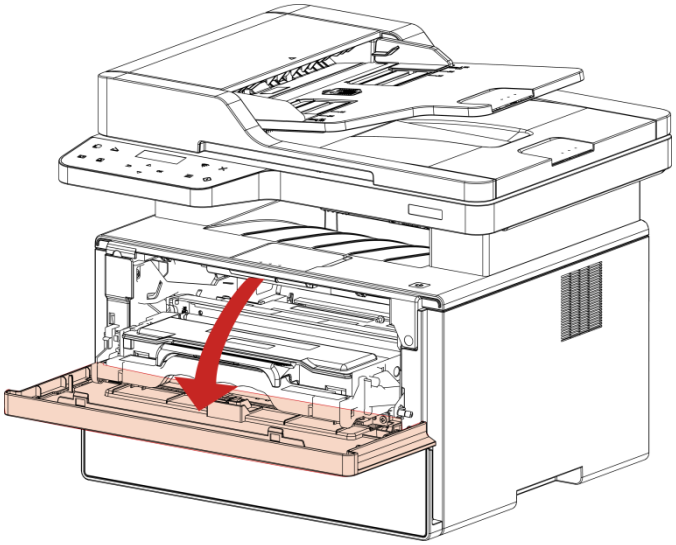

4. Rimuovere la scatola polvere di carbone laser lungo la rotaia. (Per evitare l'esposizione del tamburo OPC influisce sulla qualità di stampa, si prega di utilizzare la casella di carbonio per il laser nella custodia protettiva o avvolgere la casella laser carbonio con carta spessa.)

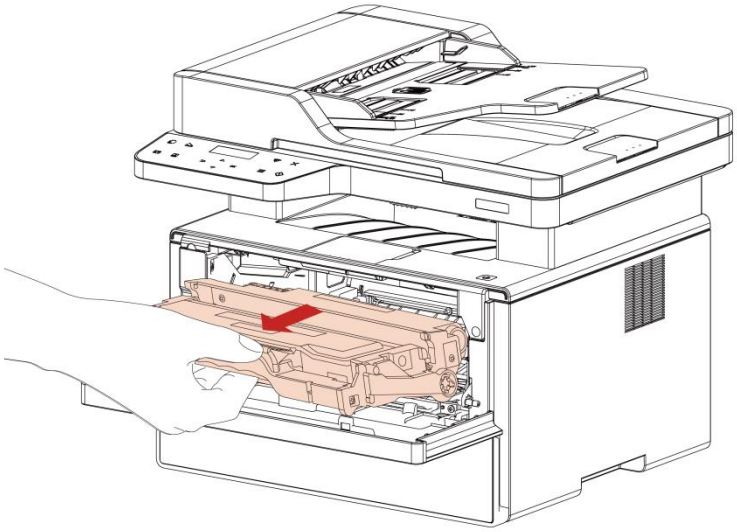

5. 将Tirare fuori delicatamente la carta inceppata.

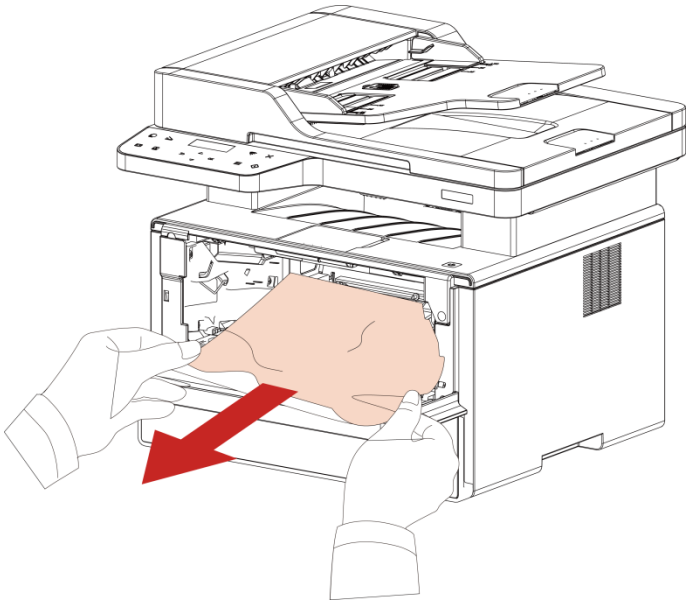

6. Dopo il rilascio di carta inceppata, reinstallare la cartuccia del laser, chiudere il coperchio anteriore e la stampante sarà necessario per la stampa.

Carta inceppata nell'unità fusore

Nota: • Si prega di non toccare la parte scura come segue per evitare scottature quando rimuovere l'unità di fissaggio carta fotografica al sacco.

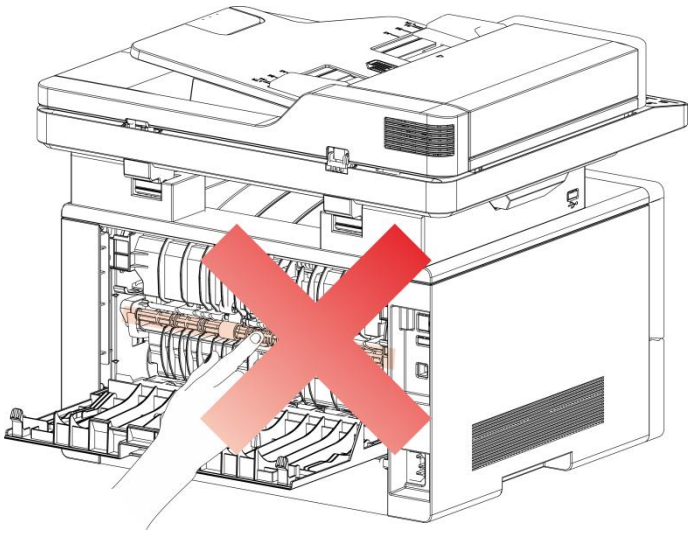

1. Aprire il coperchio anteriore ed estrarre la cartuccia di toner laser lungo la rotaia.

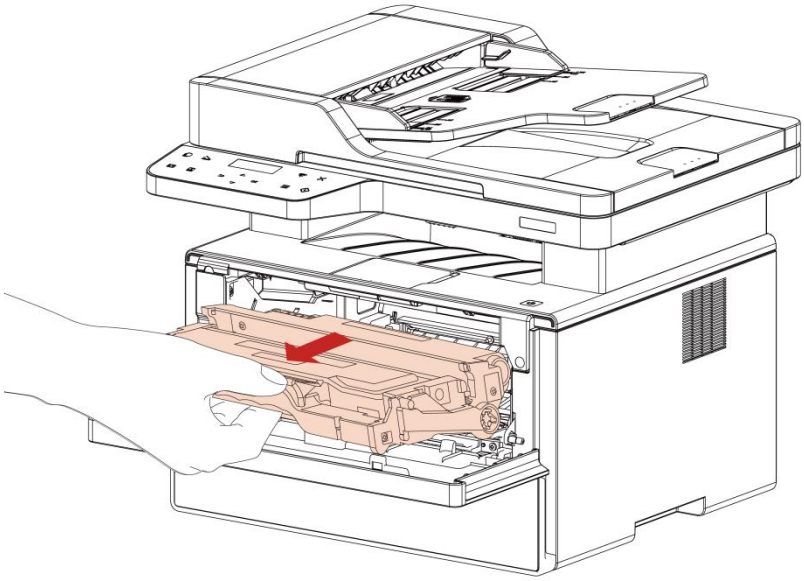

2. Aprire il coperchio posteriore

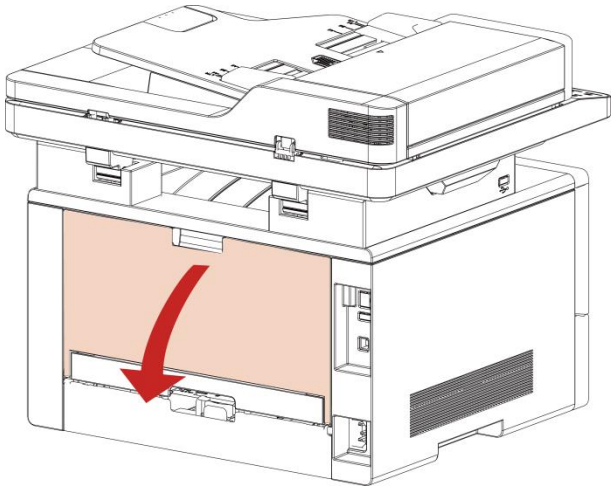

3. Spingere verso il basso le maniglie su entrambi i lati. Per aprire l'unità di rilascio della pressione del fusore, sollevare le maniglie di rilascio del fusore

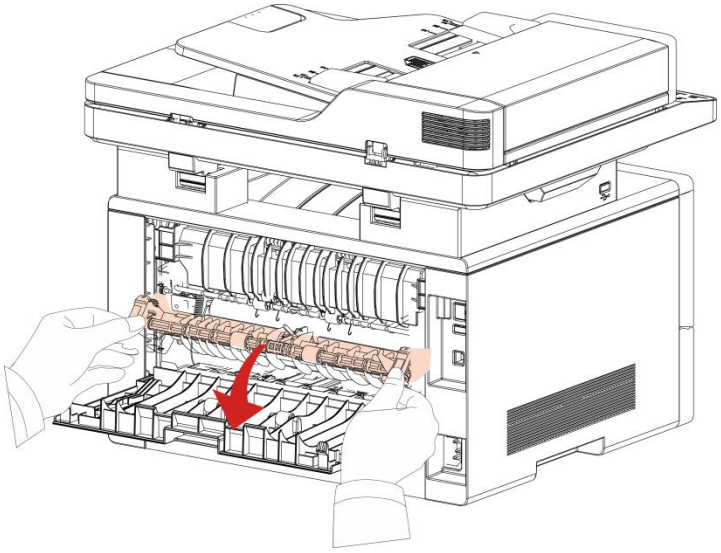

4. Tirare fuori delicatamente la carta inceppata.

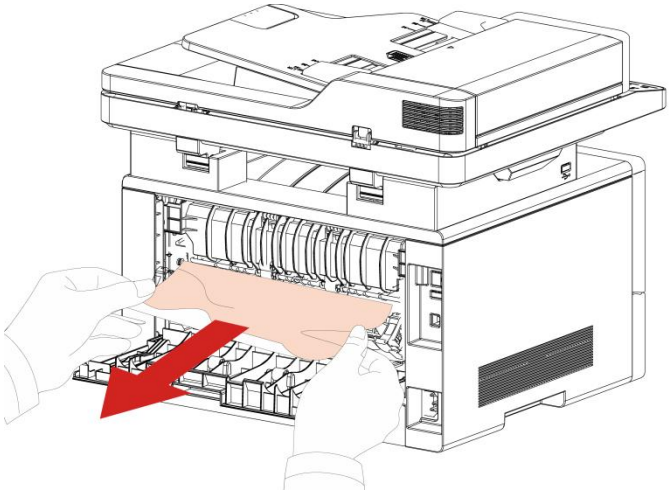

5. Rimuovere la carta inceppata, chiudere il coperchio.

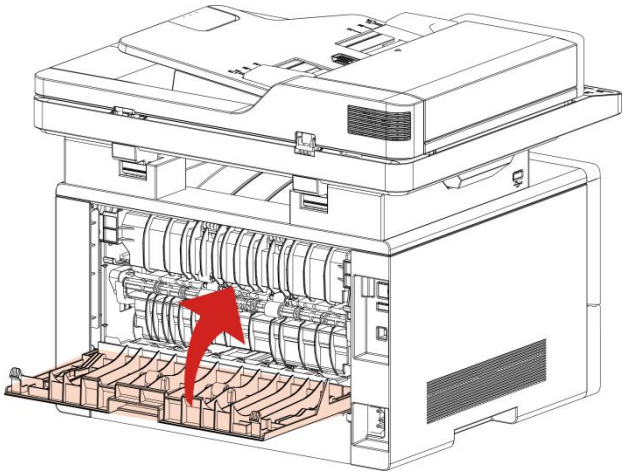

6. Montare la cartuccia di toner laser, chiudere il coperchio anteriore, la stampante riprende automaticamente la stampa.

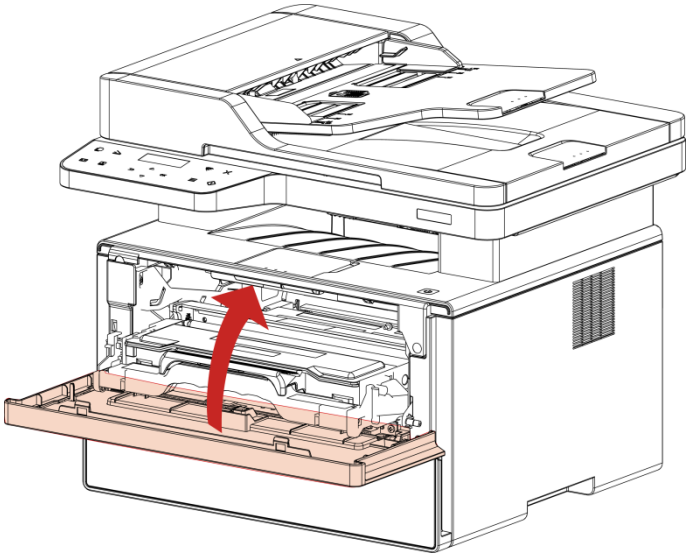

Carta inceppata nell'unità fronte/retro

1. Rimuovere l'unità di stampa fronte/retro dal retro della stampante.

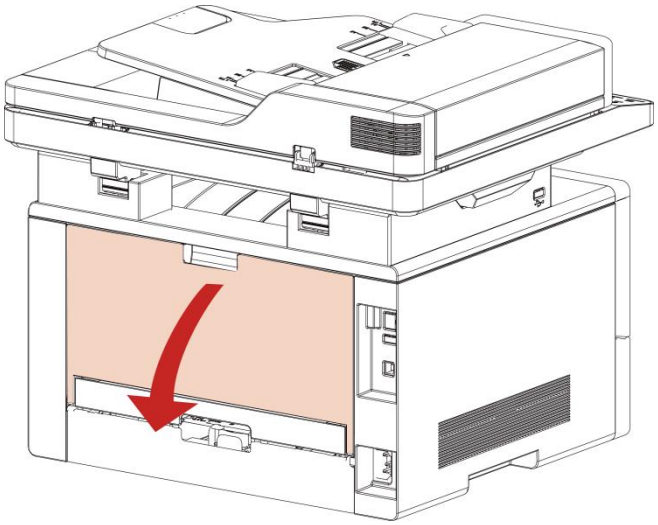

2. Rimuovere la carta inceppata dall'unità fronte/retro.

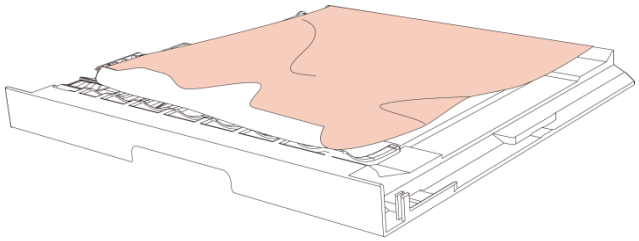

3. Se non è possibile estrarre la carta e l'unità fronte/retro, aprire il vassoio e rimuovere la carta inceppata direttamente dal retro.

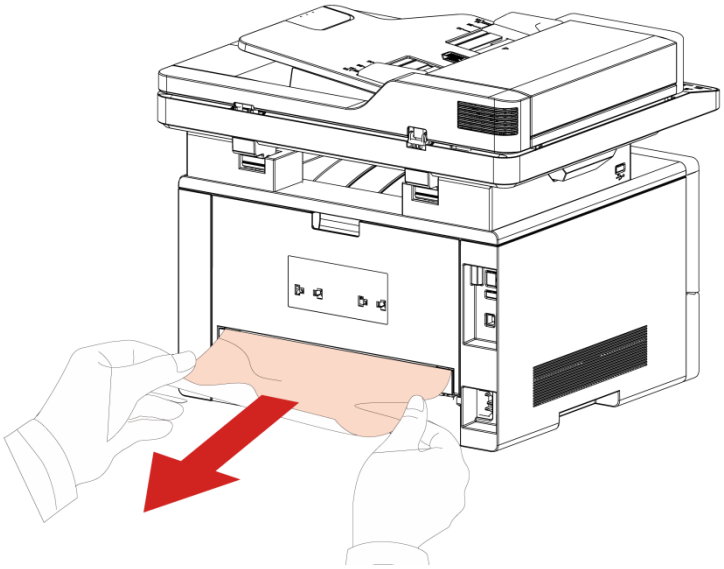

4. Dopo l'uscita di carta inceppata, restituire l'unità stampa fronte-retro, controllare le altre parti del prodotto, assicurarsi che la carta non più inceppata, chiudere il coperchio anteriore, quindi il stampante prendere per la stampa.

Nota: • Dopo l'uscita di carta inceppata in base ai punti di cui sopra, chiudere il coperchio anteriore, disporre le carte nella scatola di carta, la stampante sarà necessario per la stampa.

• Se la stampante continua a non stampare, verificare di aver rimosso tutto la carta inceppata all'interno della stampante.

• Se non è possibile rimuovere la carta inceppata, contattare il centro di assistenza autorizzato Pantum locale o inviare la stampante al centro di assistenza autorizzato Pantum più vicino per la riparazione.

• può avere la differenza a causa della comparsa, lo stile e la stampante diversa funzione, figura tipo di lusso per riferimento.

Documenti (ADF) confetture

1. Aprire la copertura dell'alimentatore automatico.

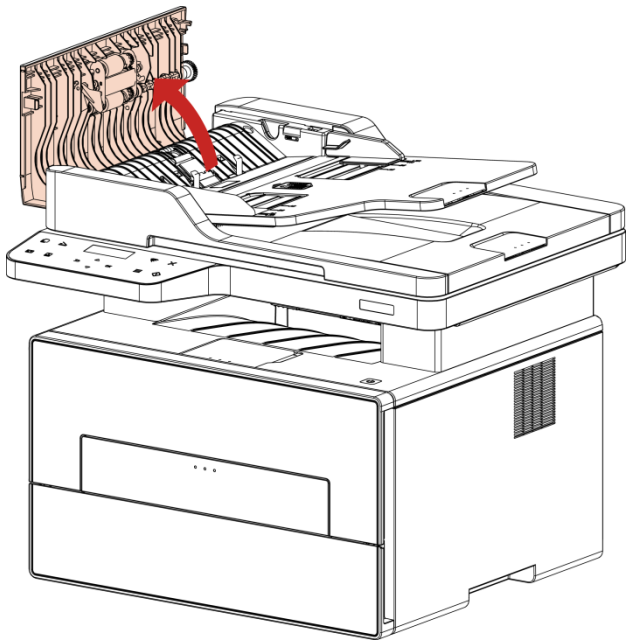

2. Rimuovere la carta inceppata dall'alimentatore automatico.

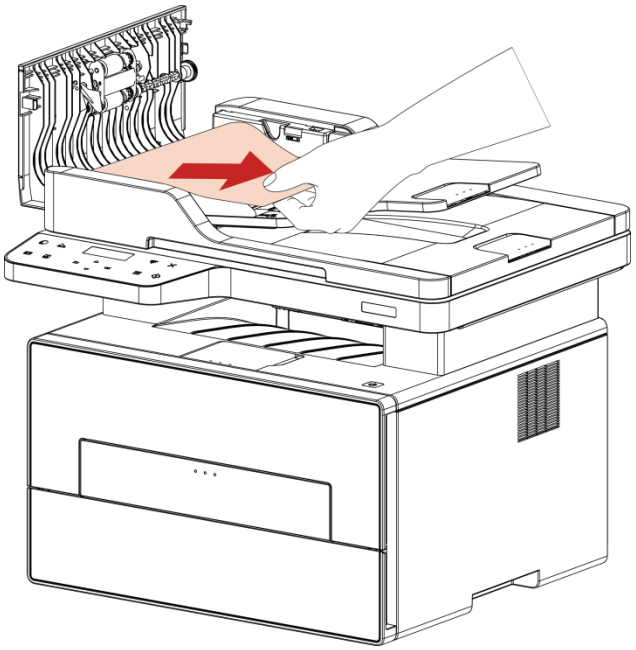

3. Rimuovere l'inceppamento, chiudere il coperchio dell'alimentatore documenti e riportare la stampante è pronta.

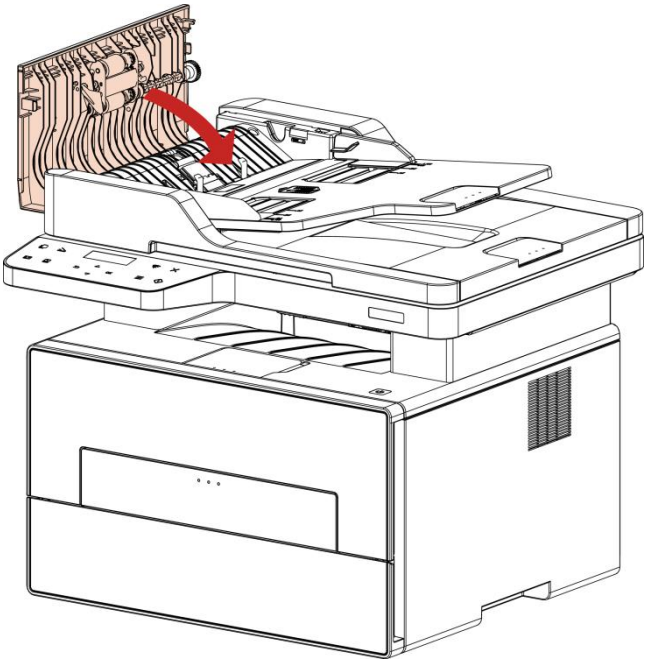

4. Se la carta inceppata è difficile da rimuovere, provare ad aprire il coperchio dello scanner e rimuovere la carta inceppata dal luogo compatto.

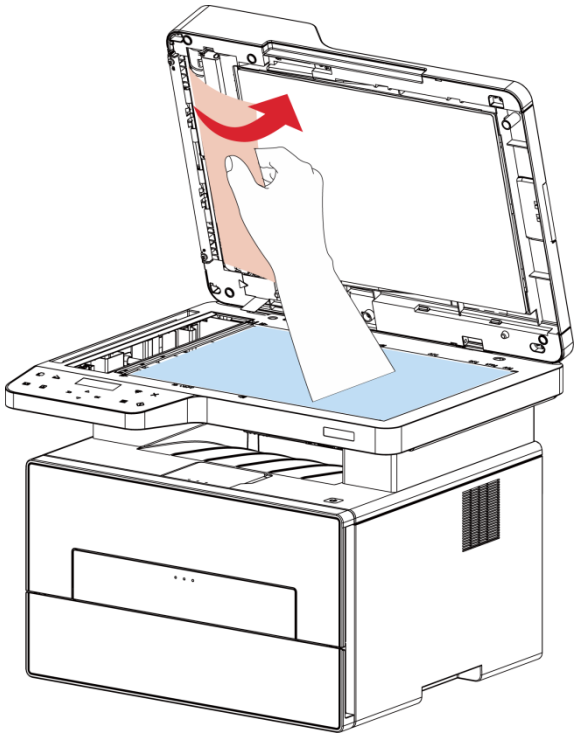

Guasto del software

Problema	Soluzione
Nella stampante valigetta e fax ', non viene più visualizzata l'icona della stampante.	Reinstallare il driver della stampante. Assicurarsi che il cavo di interfaccia USB e il cavo di alimentazione siano collegati correttamente.
La stampante è pronta per la stampa ma non esegue alcun processo di stampa.	Se il problema persiste dopo aver riavviato la stampante, reinstallare il driver della stampante. Assicurarsi che la connessione di internet e USB wireless siano corrette.
Installazione del driver non riuscita	Verificare di aver abilitato il servizio spooler di stampa. Verificare l'alimentazione e la connessione della stampante.
Non è possibile utilizzare il driver se l'indirizzo IP della stampante è stato modificato	Modificare l'indirizzo IP della porta del driver della stampante. Se il metodo indicato sopra non funziona,reinstallare il driver della stampante. Si raccomanda di impostare un indirizzo IP fisso sulla stampante di rete. In caso di rete DHCP, si raccomanda di associare l'indirizzo IP con l'indirizzo MAC della stampante.

Messaggio di errore

Messaggio di errore	Causa	Azione correttiva
Non sono state rilevate cartucce toner laser.	La cartuccia toner laser non risulta installata correttamente o è danneggiata.	La cartuccia è installato correttamente o sostituita con una nuova cartuccia.
Toner in esaurimento (si alterna messaggi con la schermata di standby).	Quantità insufficiente di cartucce polvere.	Sostituire con una nuova cartuccia.
Si consiglia di sostituire il fusore e l'unità di alimentazione della carta	Il fusore e l'unità di alimentazione della carta sono prossimi alla fine del ciclo di vita	Contatta il servizio clienti Pantum per la sostituzione
Nota: Per disattivare questo messaggio, premi il pulsante "Menu" sul pannello della stampante e fai clic su "Gestione del fusore e dell'unità di alimentazione carta" nell'interfaccia "Impostazioni del menu"		
La vita della cartuccia fare	La quantità di polvere di cartuccia è esaurita.	Sostituire con una nuova cartuccia.
Inceppamento alimentazione.	La carta per stampante è caricata in modo errato. La carta è fuori specifica.	Caricare correttamente la carta per stampante.
Carta per stampante inceppata.	La carta per stampante è caricata in modo errato.	Caricare correttamente la carta per stampante.
Lo scanner non risponde	perché sono in corso altre scansioni.	Annullare l'attività corrente o attendere il completamento delle altre.
Scansione non riuscita.	Errore interno dello scanner.	Rivolgersi all'assistenza clienti Pantum.
Carta assente in ADF	Se ADF è stato selezionato come origine per la scansione, viene visualizzato questo messaggio all’avvio di un processo di copia o di scansione senza caricare carta nell’ADF.	Caricare l'originale correttamente.
Marmellate ADF	Quando si utilizza l'ADF nel fallimento lavoro di copiatura o di scansione inceppamento o di alimentazione, appare questo messaggio.	Si prega di rimuovere un foglio inceppato, e piegare originale nell'ADF, l'operazione di scansione di nuovo.

Nota: • Se il problema persiste, contatta il centro assistenza clienti. Consulta il certificato delle Tre Garanzie per i dettagli di contatto.

Risoluzione dei problemi comuni

Problemi comuni

Tipologia di problema	Sintomo	Causa	Soluzione
Problemi nella stampa	Scarsa qualità della stampa	Consultare Difetti nell'immagine.	Consultare Difetti nell'immagine.
Problemi nella fase di copia	Copia non riuscita.	Lo scanner è danneggiato.	Rivolgersi all'assistenza clienti Pantum.
	L'immagine della copia risulta anomala.	• Lo scanner è sporco o difettoso. • Cartucce sporche o danneggiate.	• Pulire lo scanner. • Si consiglia di sostituire la cartuccia originale.
Problemi con la stampante	La stampante non stampa	• Il cavo di alimentazione non è collegato correttamente. Il cavo tra il computer e la stampante non è collegato correttamente. Errore nello specificare la porta di stampa Usa stampante offline e l'opzione Usa stampante non in linea è selezionata Non è stato risolto un errore interno della stampante, come un inceppamento della carta, carta mancante, ecc. L'installazione di programma della stampante non è corretta. • Lo schermo LCD contiene messaggi di errore.	• Verificare il corretto collegamento del cavo di alimentazione. • Scollegare il cavo della stampante e ricollegarlo. • Controllare le impostazioni della stampante di Windows per assicurarsi che il processo di stampa viene inviato alla porta corretta. Se il computer ha più di una porta, assicurarsi che il prodotto è collegato alla porta corretta. • Verificare che la stampante è in una normale linea. • Escludere l'errore riportare la stampante allo stato normale. • Disinstallare e reinstallare i driver per la stampante.

	La stampa online non funziona	Il cavo tra il computer e la stampante non è collegato correttamente L'installazione di programma della stampante non è corretta. • Errore interno della stampante.	• Scollegare il cavo della stampante e ricollegarlo. • Disinstallare e reinstallare i driver per la stampante.
Problemi di scansione	Errore di scansione	• Il cavo dati non è collegato correttamente. • Il driver di scansione non è installato correttamente. • Lo schermo LCD contiene messaggi di errore.	• Verificare il corretto collegamento del cavo dati. • Reinstallare il driver di scansione.
Problemi con la gestione della carta	Errore nell'alimentazione della carta	• Non è collocato correttamente la carta stampata. • Il supporto di stampa è fuori dall'intervallo delle specifiche d'uso. • Rullo di prelievo è sporco. Troppa carta nella scatola di carta.	Si prega di installare correttamente il intermedia di stampa, in caso di utilizzo intermedia specifiche, si prega di utilizzare l'unità di alimentazione carta manuale per la stampa. • Utilizzare un supporto di stampa che rispetti l'intervallo delle specifiche. • Pulire il rullo di prelievo. Rimuovere i residui di carta, si prega di mettere manualmente la carta nella scatola di carta se la stampa è stampato sul intermedia specifica.
	Carta inceppata	Troppa carta nella scatola di carta. • Il supporto di stampa è fuori dall'intervallo delle specifiche d'uso. • Nel canale di alimentazione sono presenti sostanze estranee. • Rullo di prelievo è sporco. • Guasto delle parti interne.	Rimuovere i residui di carta, si prega di mettere manualmente la carta nella scatola di carta se la stampa è stampato sul intermedia specifica. • Assicurarsi di utilizzare la carta in linea. Si prega di inserire manualmente la carta nella scatola di carta se la stampa è stampato sul intermedia specifica. • Pulire il percorso carta. • Pulire il rullo di prelievo.

	Alimentazione di più pagine di stampa	• Eccessiva elettricità statica sul supporto di stampa. • Il supporto di stampa è umido o i fogli aderiscono l'uno all'altro. • Guasto delle parti interne.	• Separare i supporti di stampa per eliminare parte dell'elettricità statica. Utilizzare un supporto di stampa consigliato. Separare i supporti di stampa o utilizzare supporti asciutti e di migliore qualità.

Nota: • Se il problema persiste, contatta il centro assistenza clienti. Consulta il certificato delle Tre Garanzie per i dettagli di contatto.

Difetti nell'immagine

Problema	Causa	Soluzione
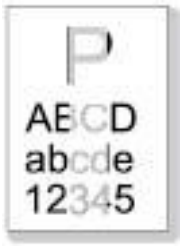 La stampa è slavata o chiara	• I supporti di stampa non sono conformi alle specifiche di utilizzo.Per esempio, sono umidi o troppo ruvidi. • La risoluzione del programma di stampa o la densità sono troppo basse o è stata selezionata la modalità Risparmio toner. • Cartuccia danneggiata. • Toner in esaurimento.	• Utilizzare supporti di stampa conformi alle specifiche tecniche. • L'impostazione della risoluzione di stampa o l'impostazione della densità o la modalità gancio Risparmio inchiostro viene annullata durante la procedura di regolazione. • Si consiglia di sostituire la cartuccia originale.
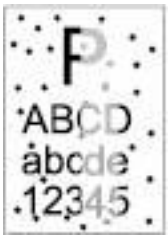 Macchie di toner	• La cartuccia è imbrattata o perde carbonio. • Cartuccia danneggiata. • Il supporto di stampa non è conforme con le specifiche di utilizzo. Ad esempio, il supporto di stampa è umido o troppo ruvido. • Il percorso carta è sporco. • In caso di presenza di macchie di toner durante la stampa o la scansione, il vetro del piano di lettura potrebbe essere sporco. • Lo scanner è sporco o danneggiato.	• Si consiglia di sostituire la cartuccia originale. • Utilizzare un supporto di stampa che rispetti l'intervallo delle specifiche. • Pulire il percorso carta. • Pulire il vetro del piano di lettura.

 Macchie bianche	• Il supporto di stampa non è conforme con le specifiche di utilizzo. Ad esempio, il supporto di stampa è umido o troppo ruvido. • Il percorso carta è sporco. • La cartuccia interna è danneggiata. • Il vetro riflettente del laser all'interno della stampante è sporco.	• Utilizzare un supporto di stampa che rispetti l'intervallo delle specifiche. • Pulire il percorso carta. • Si consiglia di sostituire la cartuccia originale. • Pulire le lenti LSU.
 Il toner si sgancia	• Il supporto di stampa non è conforme con le specifiche di utilizzo. Ad esempio, il supporto di stampa è umido o troppo ruvido. • Il set di carta intermedia non è la stessa come la carta metterlo. • L'interno della stampante è sporco. • Cartuccia danneggiata. • I componenti interni della stampante sono danneggiati.	• Si prega di utilizzare i intermedia di stampa nell'ambito delle Sepcification, si prega di utilizzare l'alimentazione manuale per l'intermedia specifica. • Si prega di utilizzare la carta corrispondente per stampare intermedia. • Pulire l'interno della stampante. • Si consiglia di sostituire la cartuccia originale.
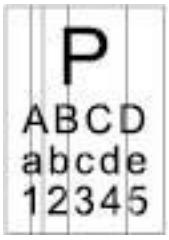 Strisce verticali nere	• La cartuccia è sporca. • I componenti interni della cartuccia vengono danneggiati. • Il vetro riflettente del laser all'interno della stampante è sporco. • Il percorso carta è sporco. • Se durante la copia o la scansione compaiono strisce verticali nere, lo scanner o il vetro del piano di lettura potrebbero essere sporchi. • La lampadina dello scanner presenta macchie. • Lo scanner è danneggiato.	• Pulire o sostituire la cartuccia. • Pulire lo specchio del laser sul retro della stampante. • Pulire il canale di ingresso carta della stampante. • Pulire il vetro riflettente del laser che si trova sul retro della stampante.
 Sfondo nero (sfondo grigio)	• Il supporto di stampa non è conforme con le specifiche di utilizzo. Ad esempio, il supporto di stampa è umido o troppo ruvido. • La cartuccia è sporca. • I componenti interni della cartuccia vengono danneggiati. • Il canale di alimentazione è sporco. • La tensione di trasferimento nella stampante è anormale. • Esposizione della scansione. • Se sulle pagine copiate o acquisite è presente uno sfondo nero o grigio, il	• Utilizzare un supporto di stampa che rispetti l'intervallo delle specifiche. • Pulire o sostituire la cartuccia. • Pulire il percorso carta all'interno della stampante. • Chiudere il coperchio sul manoscritto ed effettuare la copia e la scansione. • Pulire il vetro del piano di lettura.

	vetro del piano di lettura potrebbe essere sporco.	
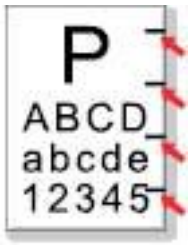 Vengono visualizzate tracce cicliche	• La cartuccia è sporca. • I componenti interni della cartuccia vengono danneggiati. • Il componente del fusore è danneggiato.	• Pulire o sostituire la cartuccia. • Si prega di contattare il centro di assistenza per la riparazione o modificare i nuovi componenti di fissaggio fotografiche.
 Pagine distorte	• Non è collocato correttamente la carta stampata. • Il canale di alimentazione della stampante è sporco.	• Assicurarsi che la carta di stampa è posizionato correttamente. • Pulire il percorso carta all'interno della stampante.
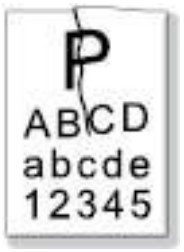 Carta	• Non è collocato correttamente la carta stampata. • I supporti di stampa non sono conformi alle specifiche di utilizzo • Il canale di alimentazione della stampante è sporco. • Il componente del fusore è danneggiato.	• Assicurarsi che la carta di stampa è posizionato correttamente. • Utilizzare supporti di stampa conformi alle specifiche tecniche. • Pulire il percorso carta all'interno della stampante. • Si prega di contattare il centro di assistenza per la riparazione o modificare i nuovi componenti di fissaggio fotografiche.
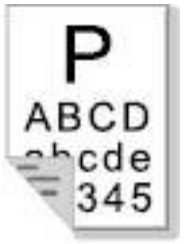 Il retro della stampa è sporco	• La cartuccia è sporca. • Il rullo di trasferimento nella stampante è sporco. • La tensione di trasferimento nella stampante non è nella norma.	• Pulire o sostituire la cartuccia. • Pulire il componente di trasferimento interno della stampante.
 Pagina	• La cartuccia non è installata correttamente. • La cartuccia interna è danneggiata. • Il carico anomalo all'interno della macchina, la cartuccia non viene caricato. • Se durante la copia e la scansione	• Garantisce la corretta installazione della cartuccia. • Si consiglia di sostituire la cartuccia originale. • Chiudere il coperchio sul manoscritto ed effettuare la copia e la scansione.

completamente scura	appare un'immagine completamente nera, ciò potrebbe dipendere dall'esposizione della scansione e dalla chiusura errata del coperchio sul manoscritto. • Lo scanner è danneggiato.	
 Il toner non aderisce alla carta	• Il supporto di stampa non è conforme con le specifiche di utilizzo. Ad esempio, il supporto di stampa è umido o troppo ruvido. • L'interno della stampante è Sporco. • Cartuccia danneggiata. • I componenti interni della stampante sono danneggiati.	• Si prega di utilizzare i intermedia di stampa nell'ambito delle Sepcification, si prega di utilizzare l'alimentazione manuale per l'intermedia specifica. • Pulire l'interno della stampante. • Si consiglia di sostituire la cartuccia originale.
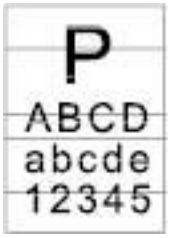 Strisce orizzontali	• La cartuccia non è installata correttamente. • La cartuccia potrebbe essere danneggiata. • I componenti interni della stampante sono danneggiati.	• Garantisce la corretta installazione della cartuccia. • Si consiglia di sostituire la cartuccia originale.

Nota: • I difetti di cui sopra possono essere risolti pulendo o sostituendo la cartuccia. Se il problem persiste, contatta il centro assistenza clienti. Consulta il certificato delle Tre Garanzie per i dettagli di contatto.

12 Specifiche del prodotto

Nota: • I valori delle specifiche possono differire lievemente tra stampanti di diverso modello e con diverse funzioni e le specifiche di. Per ulteriori informazioni in merito alle specifiche più recenti, consultare il sito web: www.pantum.com.

Panoramica delle specifiche

Dimensioni prodotto(L×P×A)	BM4200D/BM4200DN/ BM4200DW Series : 385 mm*338 mm*303 mm
	BM4200AD/ BM4200ADN Series : 415 mm*360 mm*352 mm
Peso (non include la cartuccia e confezionamento in donazione)	BM4200D/BM4200DN/ BM4200DW Series :10.8 kg
	BM4200AD/ BM4200ADN Series : 9.32kg
Ambiente di stampa	Gamma di temperatura di stampa :10-32℃
	Gamma di umidità di stampa:20%RH~80%RH
Tensione di alimentazione	110V Model：AC100~127V,50Hz/60Hz,9A
	220V Model：AC220~240V,50Hz/60Hz,4.5A
Rumore (livello di pressione sonora)	Stampa/scansione: ≤52dB (A)
	Standby:≤30dB(A)
	Modalità silenziosa: ≤46 dB (A)
Inserire il tempo di rete in Standby	1 minuto
Tempo di spegnimento automatico predefinito (Solo per l'UE)	4 ore
Consumo energetico	Rete in Standby: wireless＜3.00W; privo di funzione wireless ≤ 1.00 W
	Standby: ≤ 50W
	Off: ≤ 0.4W
	TEC: conforme ai requisiti cinesi di classificazione dell'efficienza energetica
Sistema operativo	WindowsServer2012/Server2016/Server2019/Server2022/XP/Win7/Win8.1/Win10/win11(32/64 Bit)
	MacOS 10.10-14.0
	Linux Ubuntu 16.04/18.04/20.04/22.04
	iOS 11.0-16.1
	Android 6.0-13.0
	HarmonyOS 2.0-3.0

Interfaccia di comunicazione	Hi-speed USB 2.0
	IEEE802.3　10/100Base-Tx、IEEE802.3az
	WiFi 802.11a/b/g/n
Banda di frequenza	NFC(Passive) : 13.56MHz
	BLE: 2400MHz – 2483.5MHz
	Wi-Fi 2.4GHz : 2400MHz – 2483.5MHz
	Wi-Fi 5GHz : 5150MHz - 5350MHz; 5470MHz - 5725MHz;
	Wi-Fi 5.8GHz : 5725MHz - 5850MHz
Nota: Le bande di frequenza sopra indicate sono quelle comunemente utilizzate; i vari mercati limiteranno l'uso di alcune bande di frequenza in base ai requisiti normativi del paese.	
Potenza massima di uscita (Dichiarazione di conformità UE)	BLE: ≤20.00dBm EIRP
	WLAN 2.4GHz: ≤20.00dBm EIRP
	WLAN 5GHz : ≤20.00dBm EIRP
	WLAN 5.8GHz : ≤14.00dBm EIRP

Specifiche di stampa

Velocità di stampa	33ppm(A4) /35ppm(Letter) /57ppm(A5 Lato lungo)
Tempo di stampa della prima pagina	≤8.5secondi
Linguaggio di stampa	PCL, PS, PDF

Specifiche della copia

Velocità di copia	33cpm(A4)/35cpm(Letter)
FCOT	Flatbed ADF
Numero massimo di pagine per la stampa successiva	99 pagine
Rapporto zoom	25%~400%
Funzioni di copia supplementari	copia documenti d'identità, ricevute, copie di riserva, copia clone

Specifiche di scansione

Tipologia di scansione	Piano di lettura+ADF
Dimensione massima di scansione	Piatto :216*297mm ADF：216*356mm
Chromoscan	Sì
Funzione di uscita scansione	Scansione ad e-mail, PC, FTP, disco U,SMB

PANTUM