

Monitor Dell 27 Plus QHD

S2725DSM

Guida rapida

Data di pubblicazione: settembre 2025 | A00
Data dell’ultima revisione: Ottobre 2025 | A01
Copyright © 2025 Dell Inc. o relative filiali. Tutti i diritti riservati.



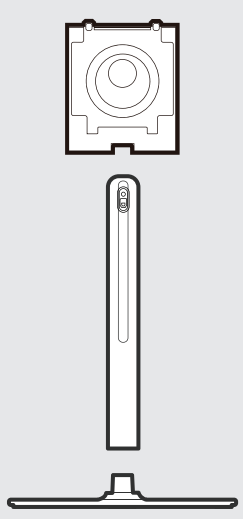

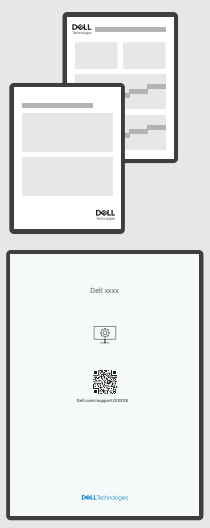
Dell xxxx

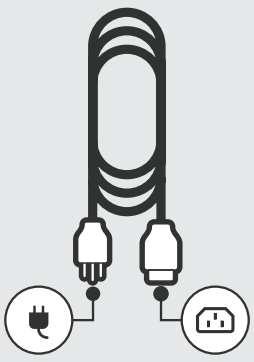

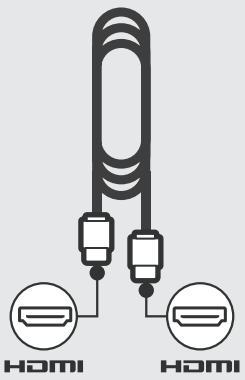
HDMI
HDMI

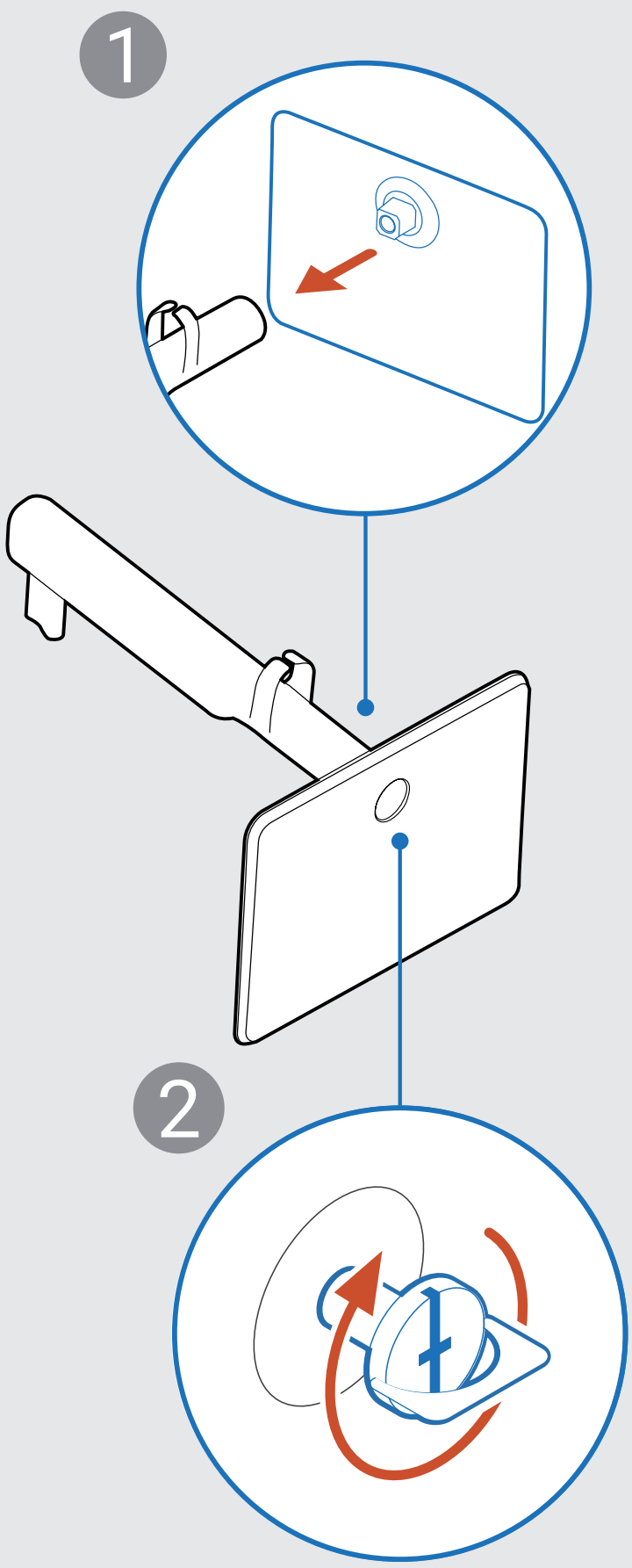
1
2

1

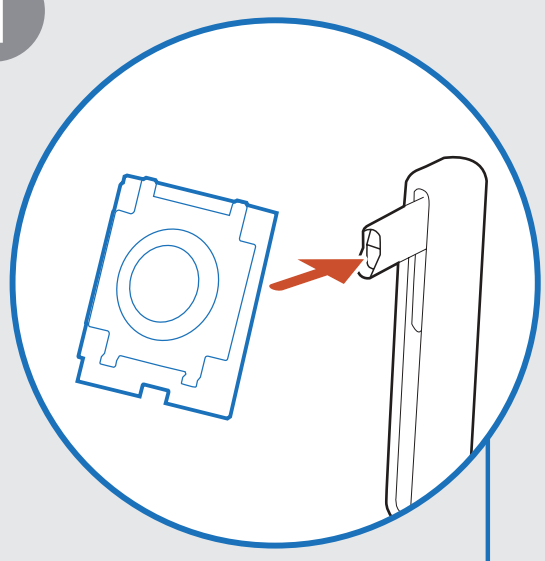

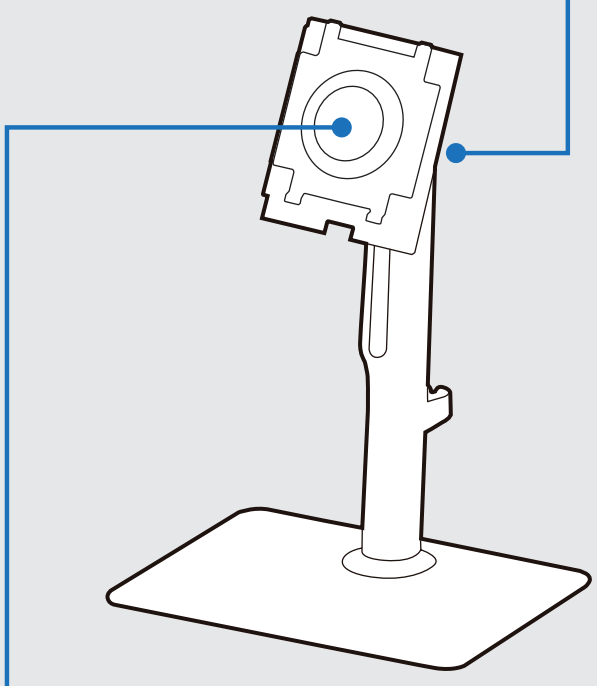

2

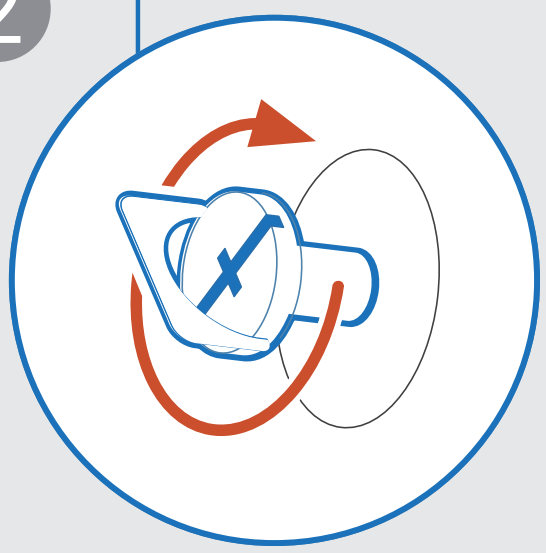

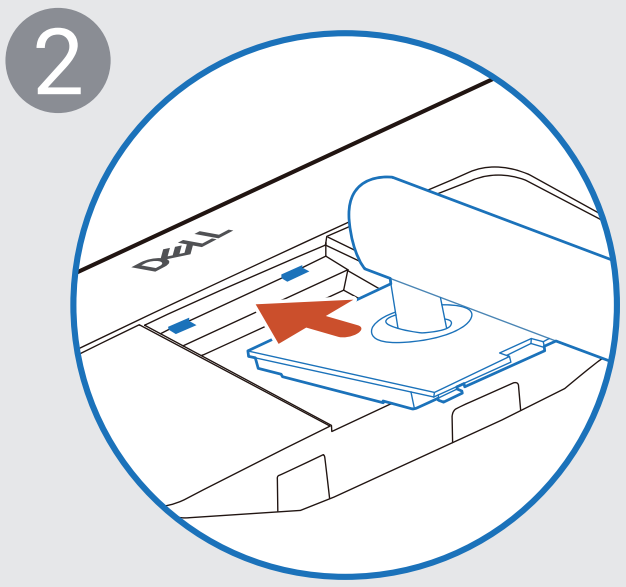
2

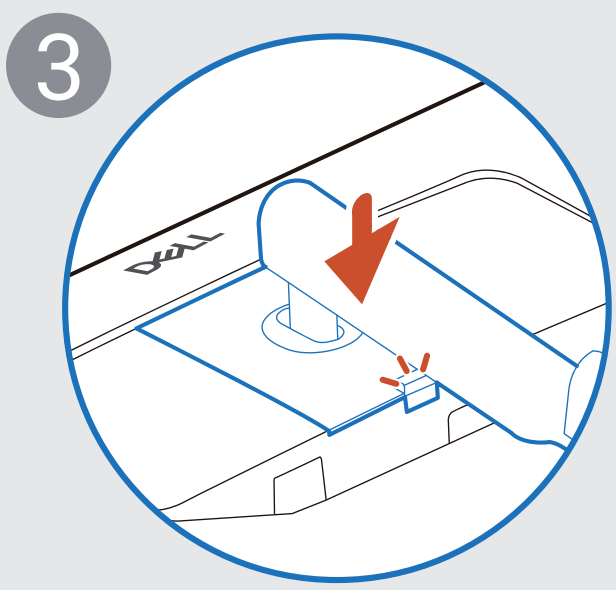
3

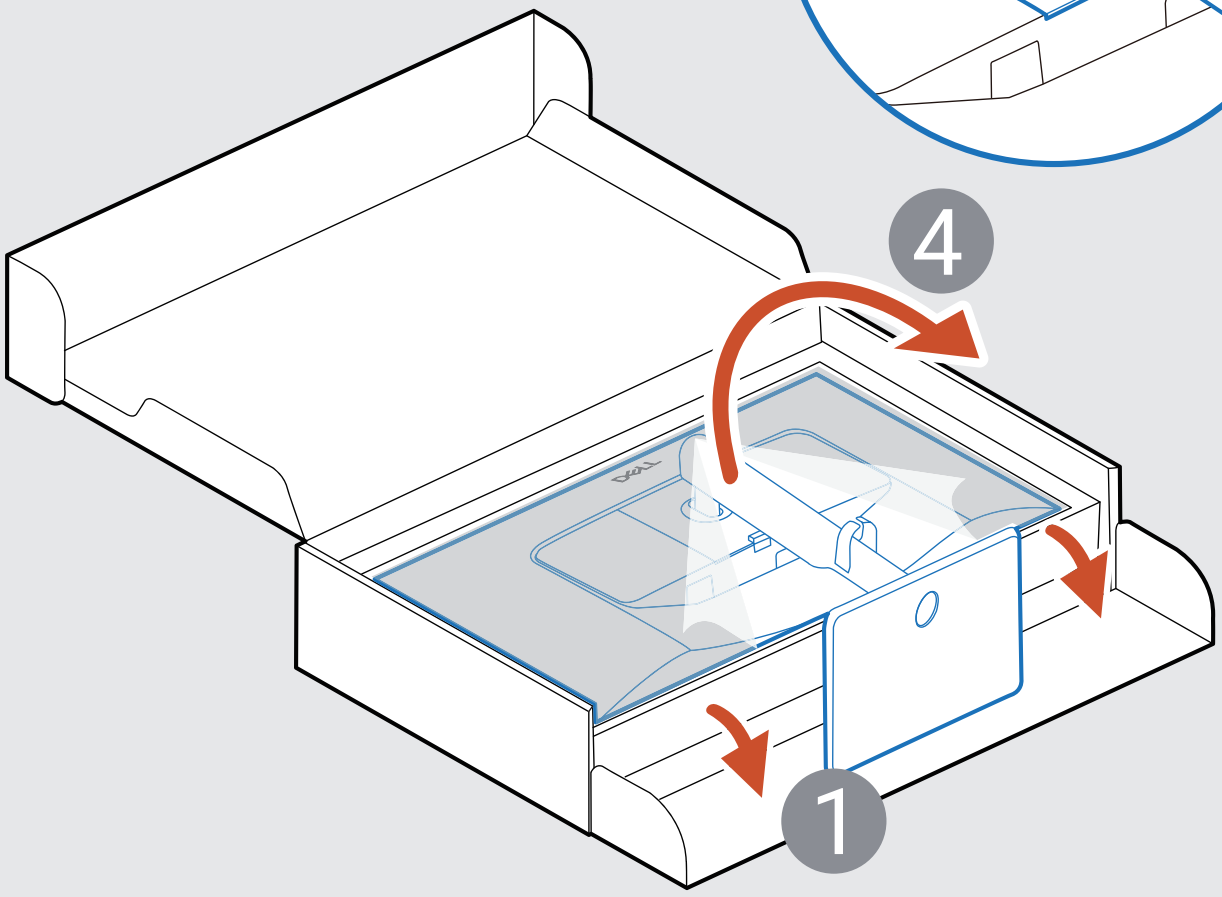
4
1

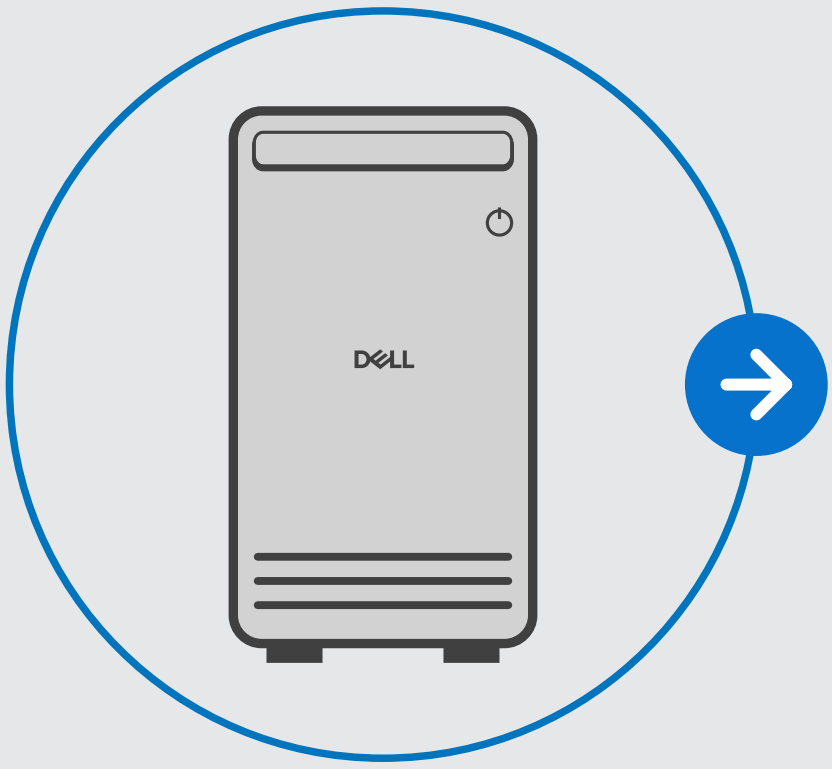
DELL

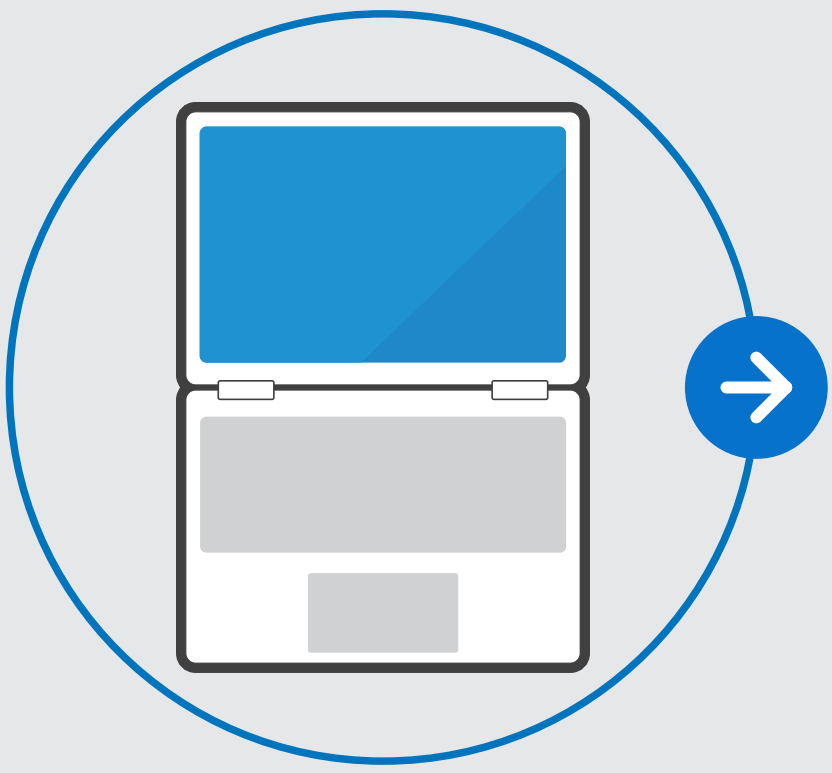

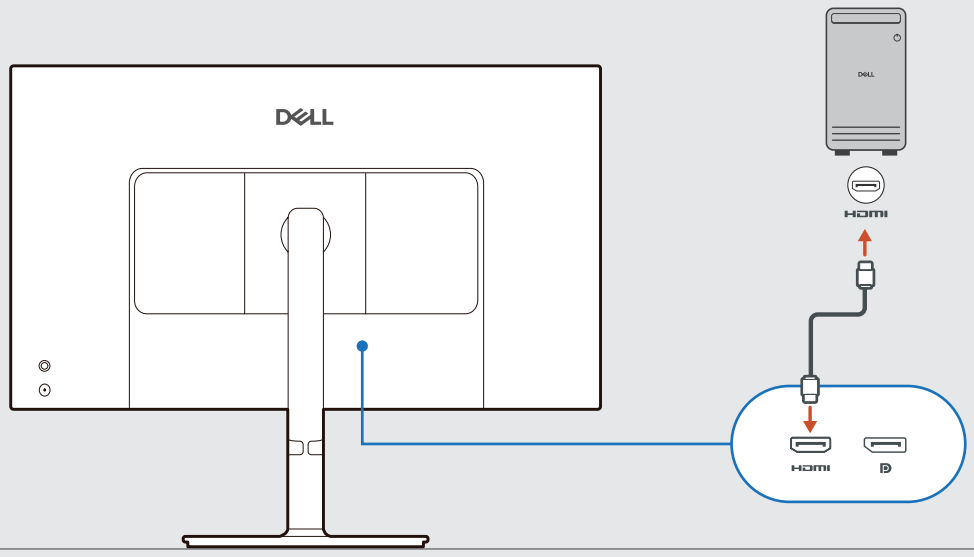
DELL
HDMI
HDMI
DP

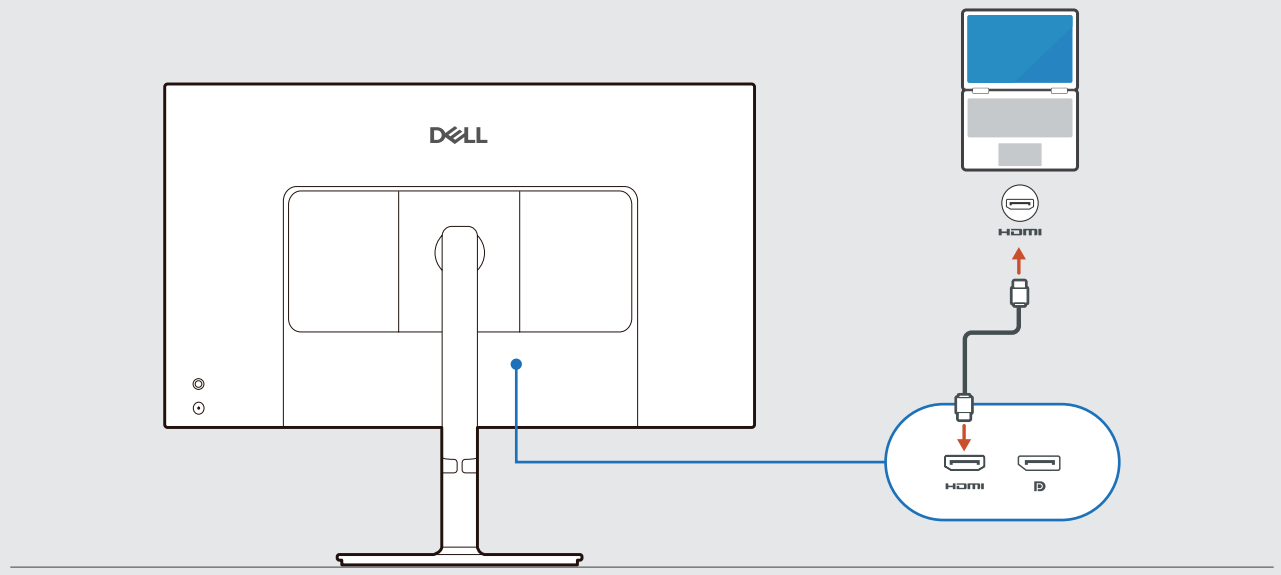
DELL
HDMI
HDMI
DP

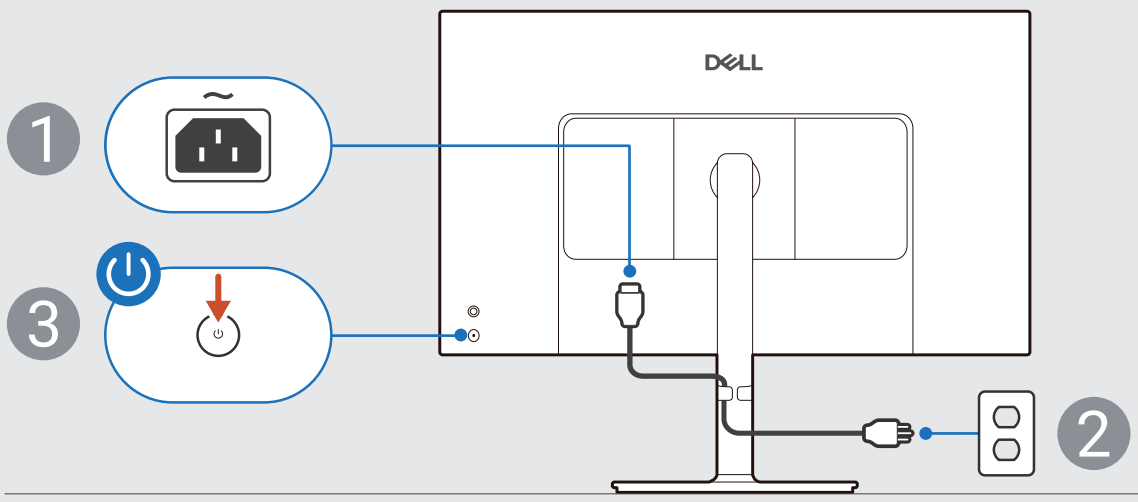
1
3
2

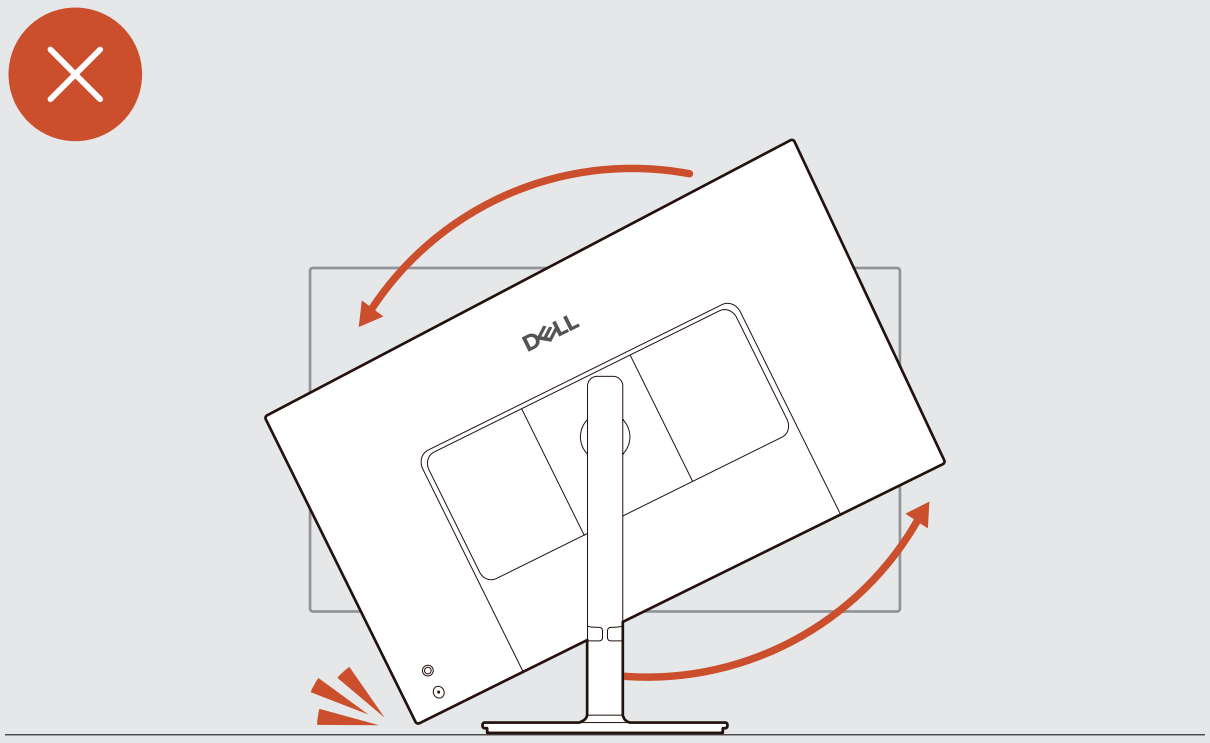

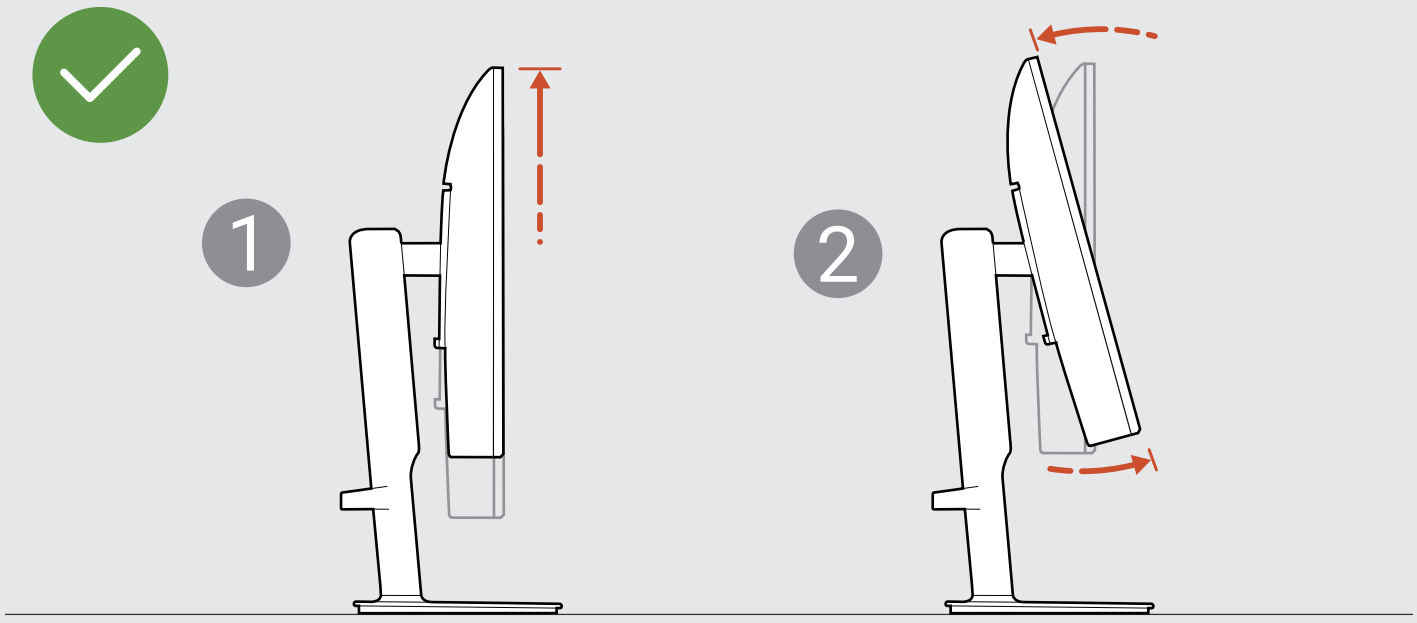
1
2

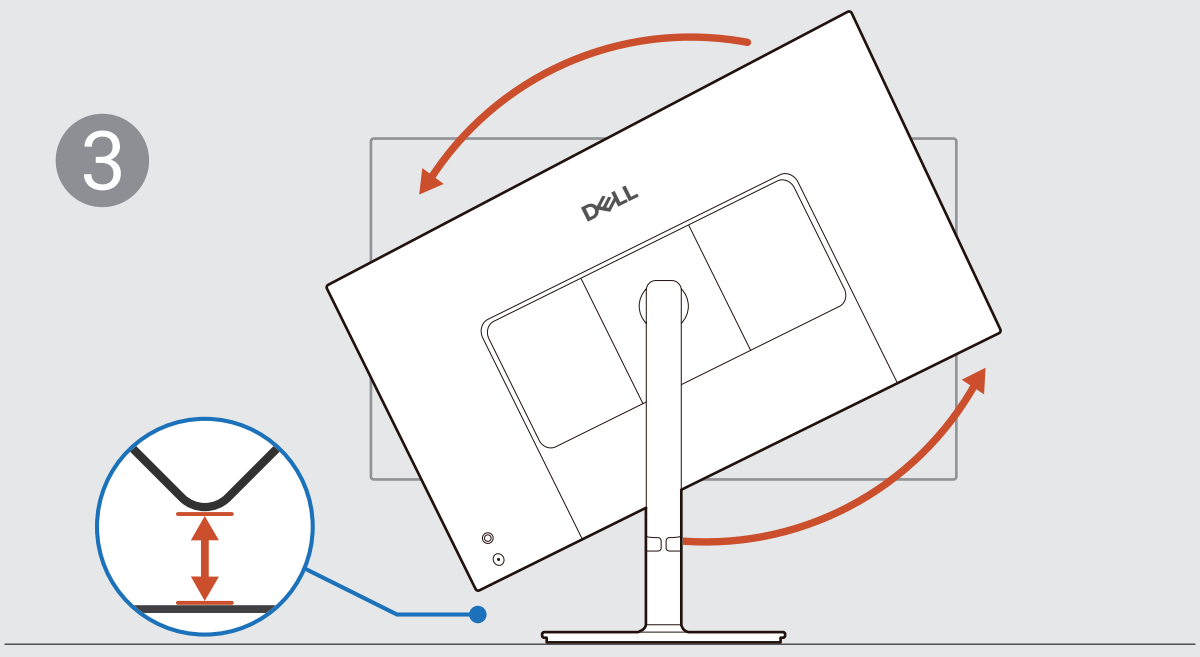
3

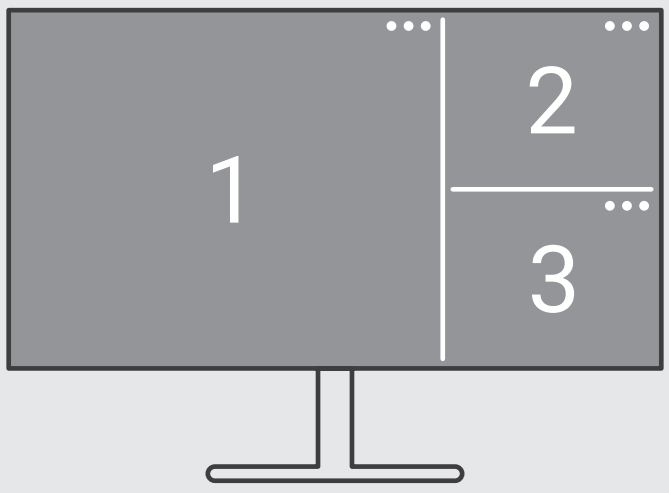

Dell Display and Peripheral Manager
Dell.com/support/ddpm

Dell.com/support/S2725DSM