

Monitor Dell 27 Plus QHD USB-C

S2725DC

Guida di avvio rapida

Data di pubblicazione originale: Agosto 2025 | A00
Data dell’ultima revisione: Settembre 2025 | A01
Copyright © 2025 Dell Inc. o sue sussidiarie. Tutti i diritti riservati.



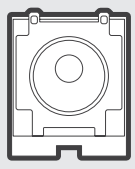

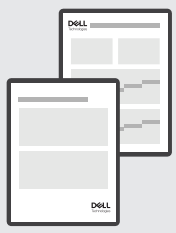

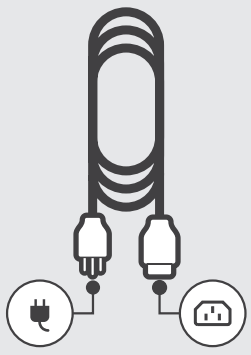

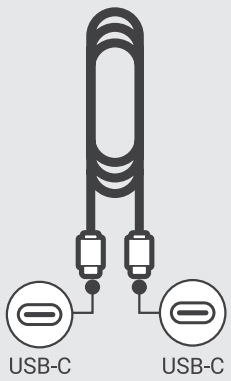
USB-C
USB-C






Dell xxxx

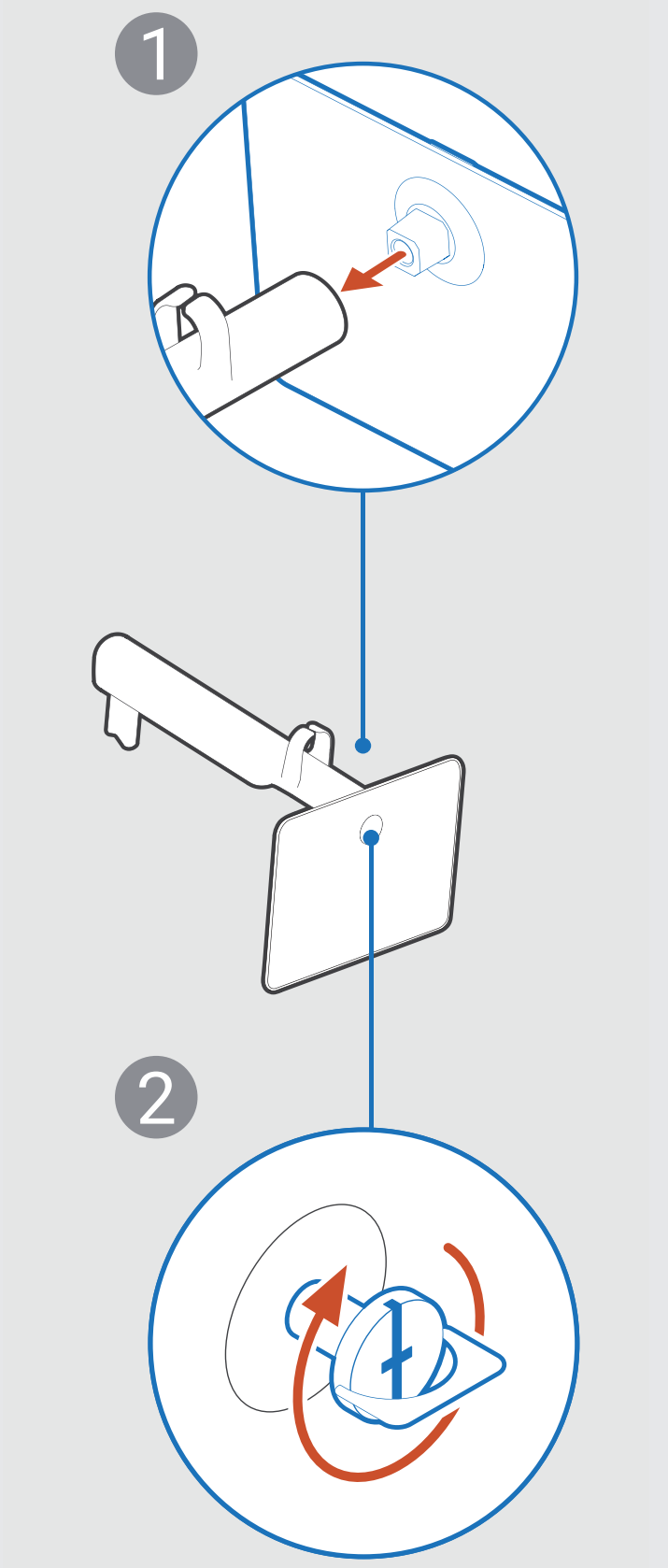
1
2

1

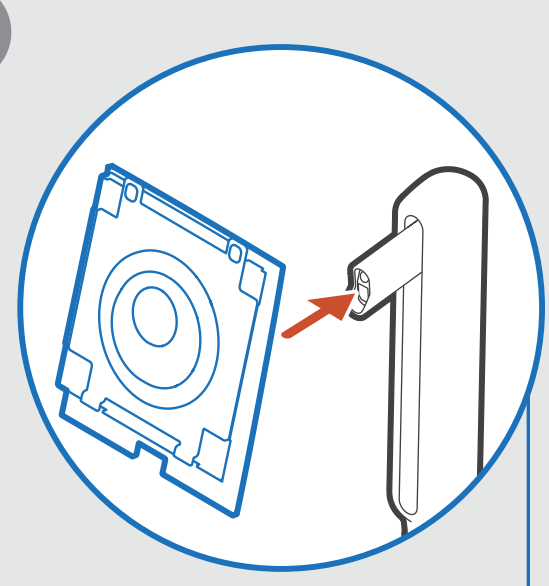

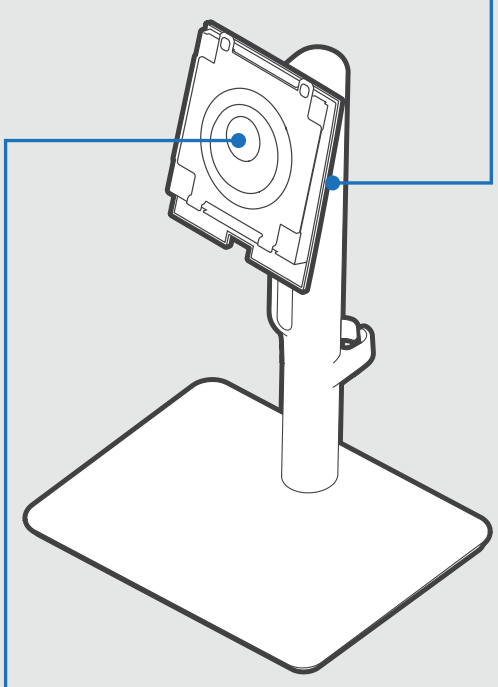

2

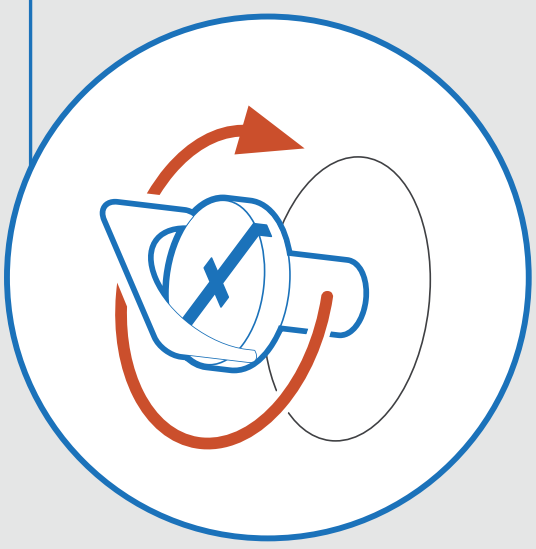

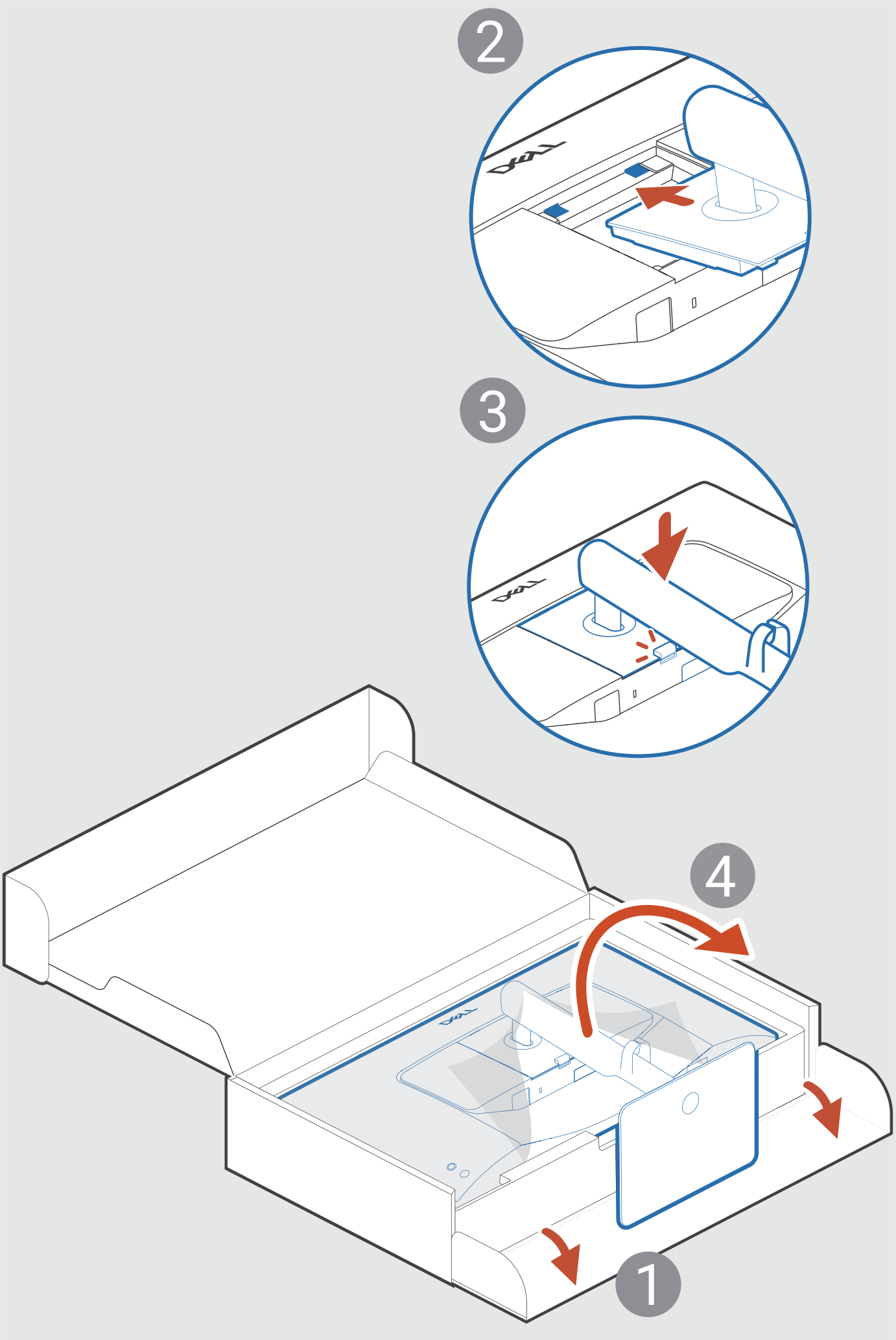
2
3
4
1

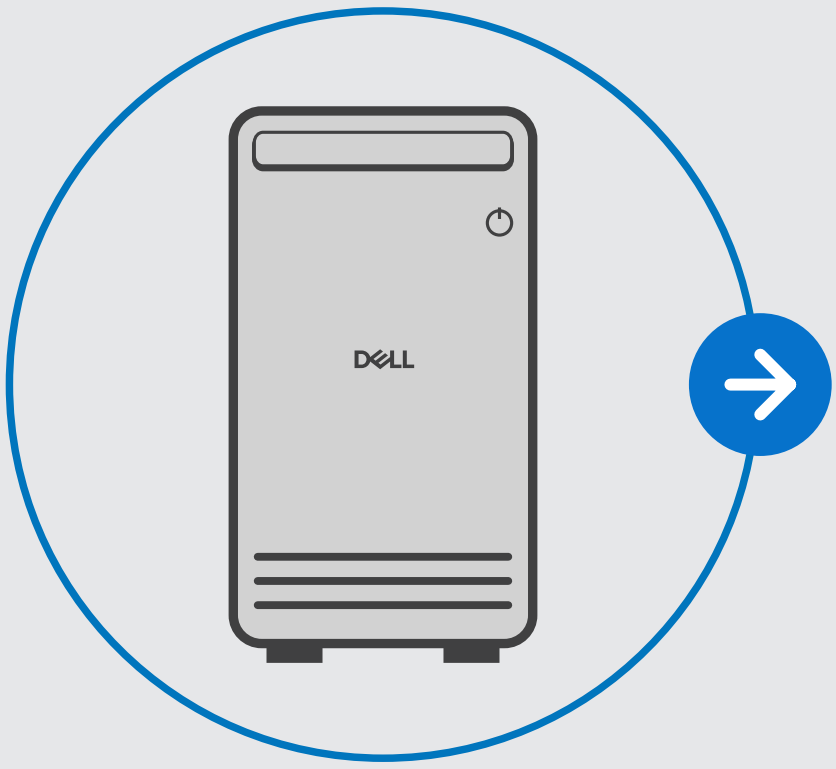
DELL

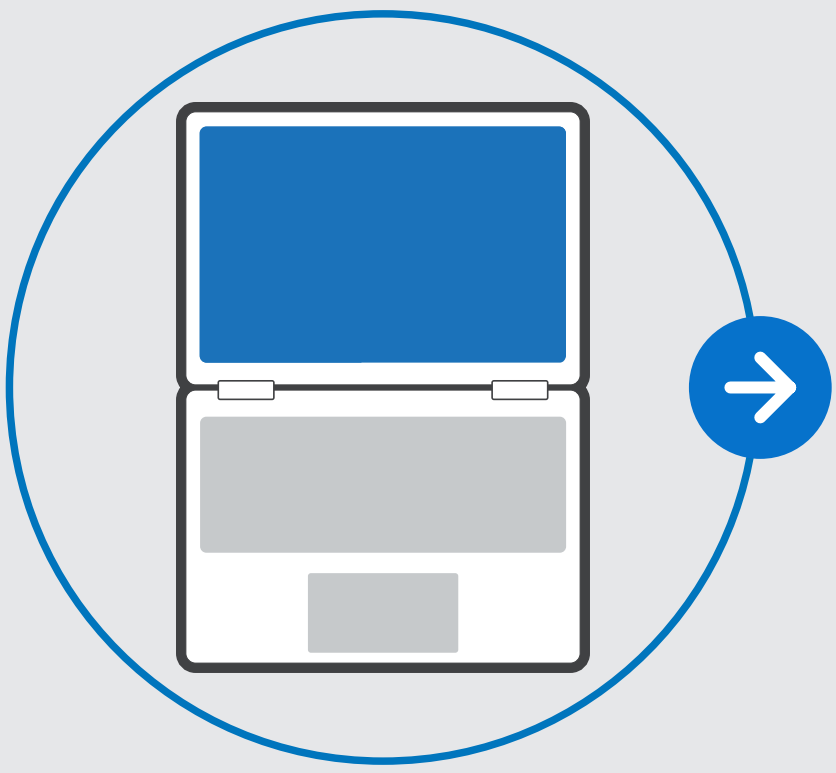

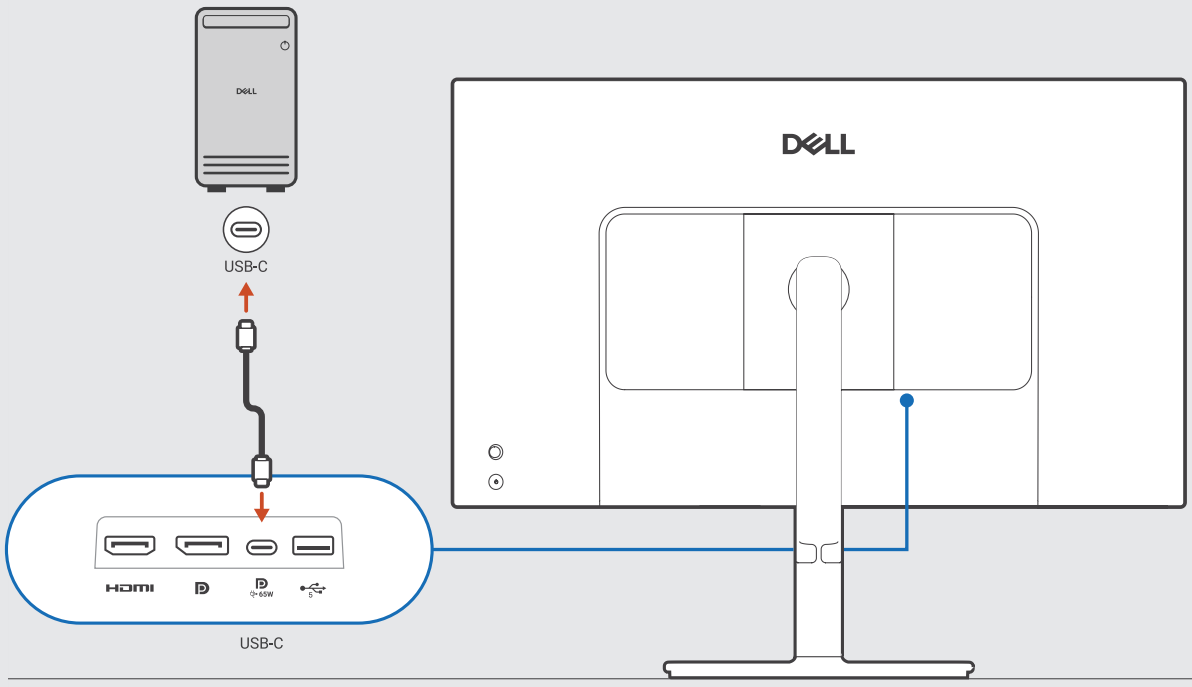
USB-C
USB-C
HDMI

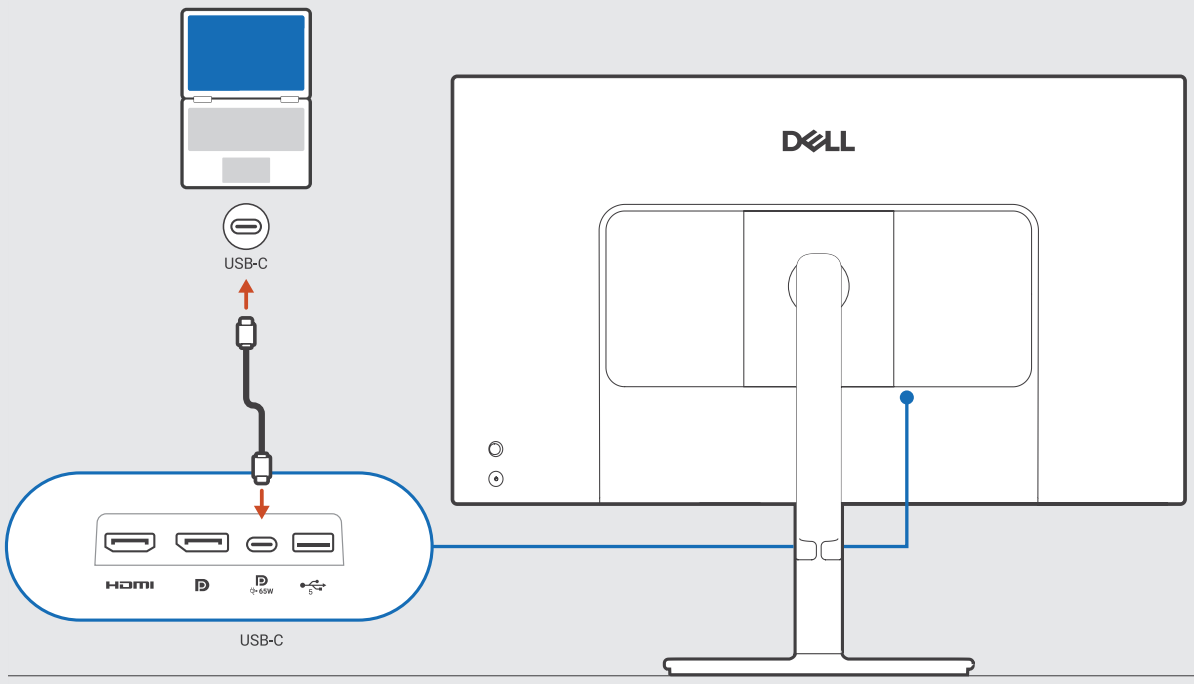
USB-C
USB-C
HDMI
65W

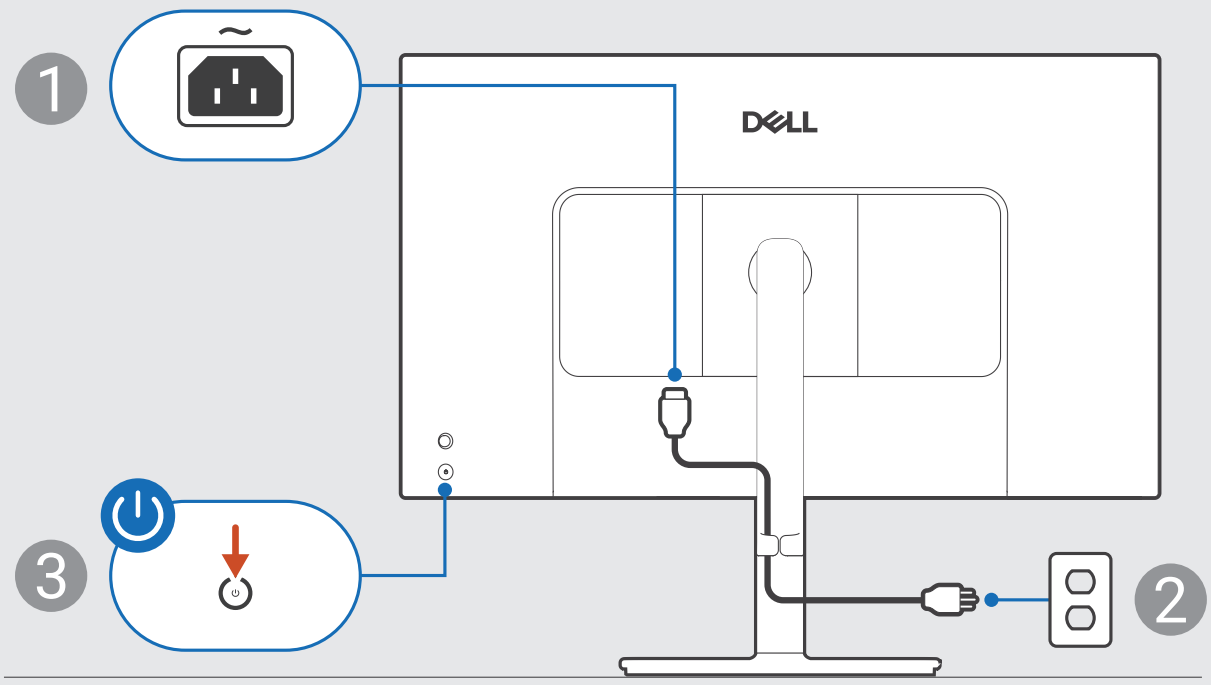
1
DELL
3
2

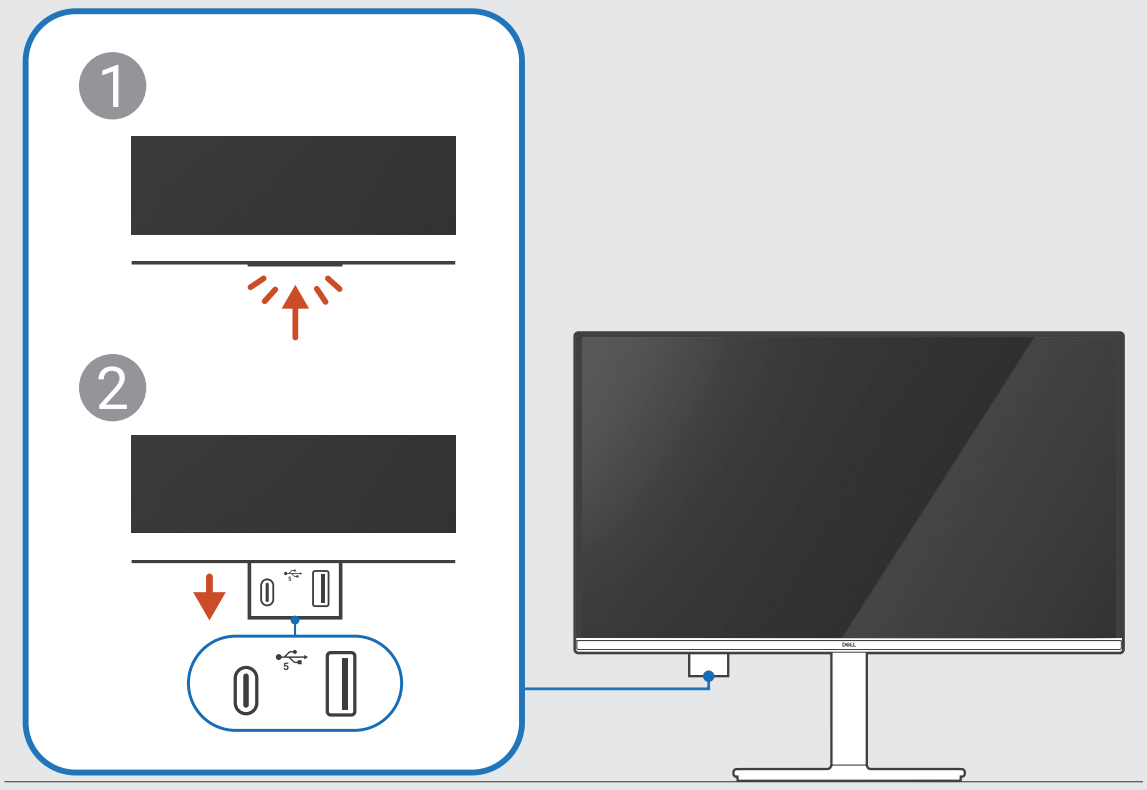
1
2

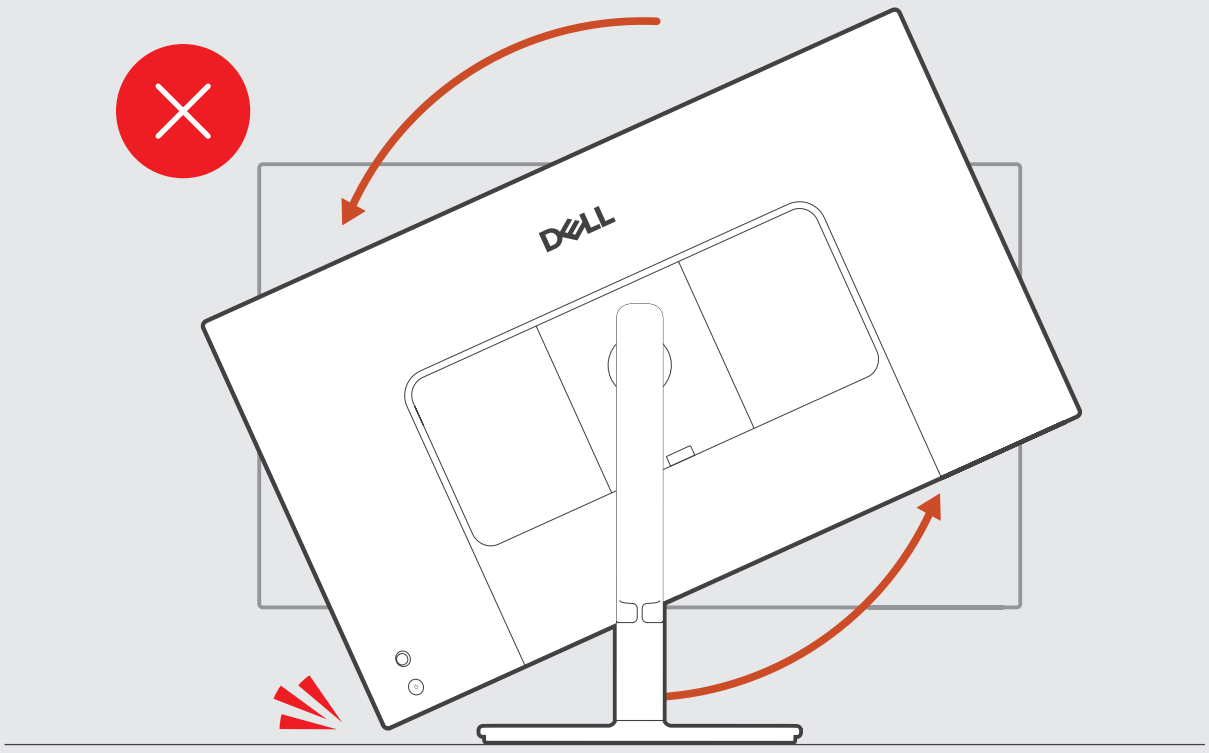

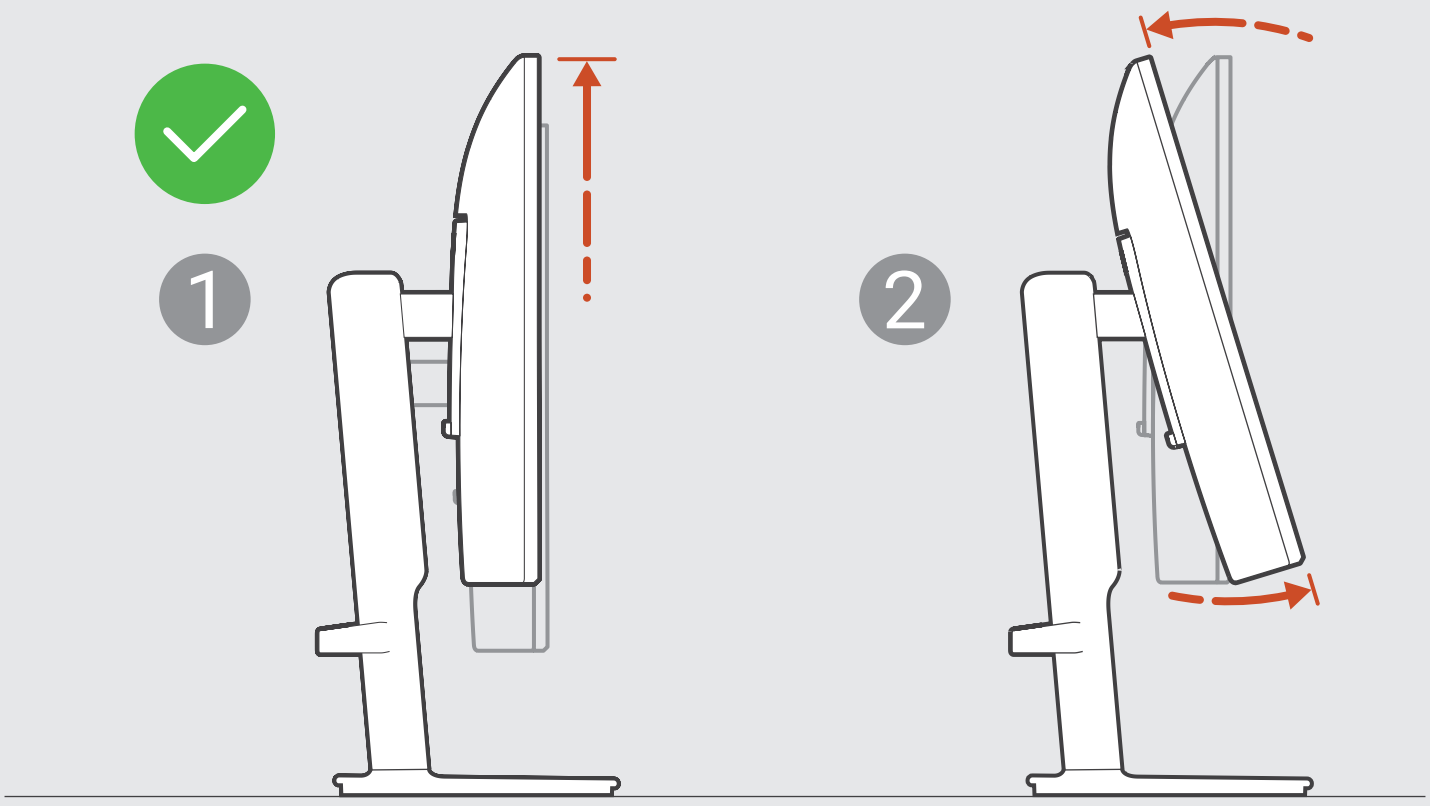
1
2

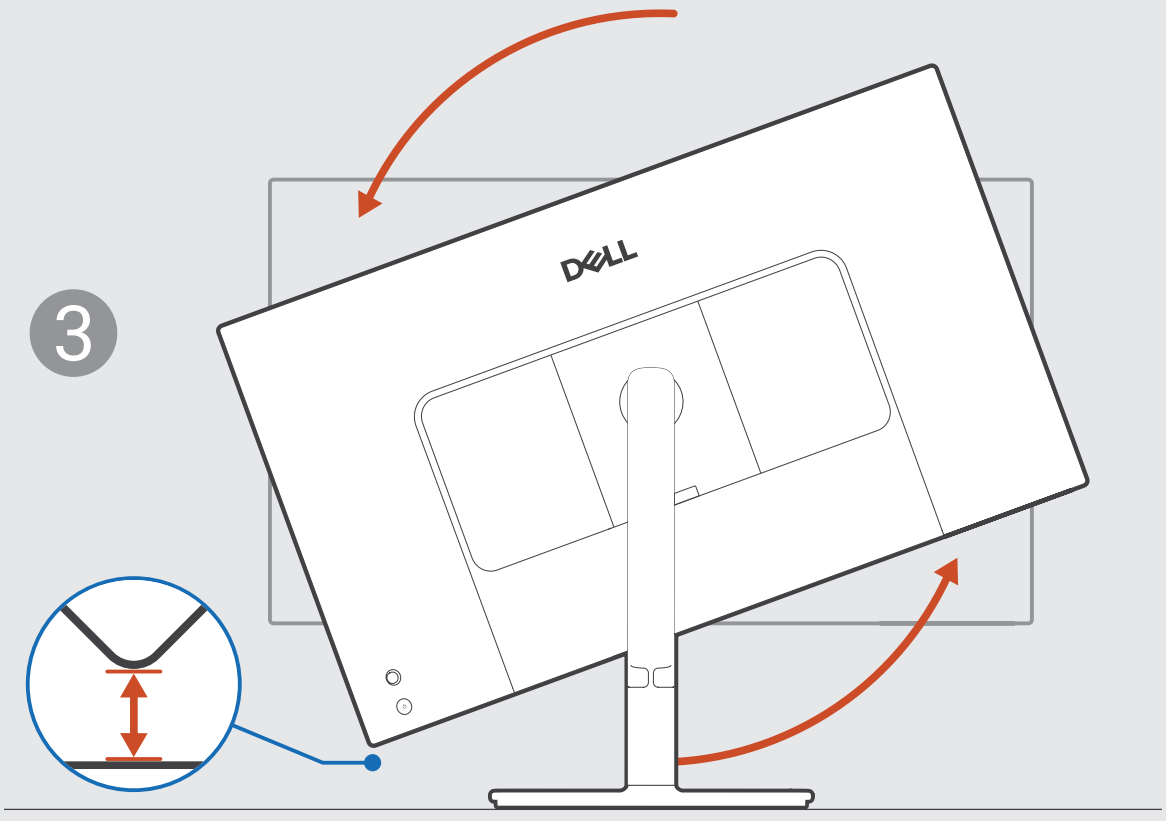
3

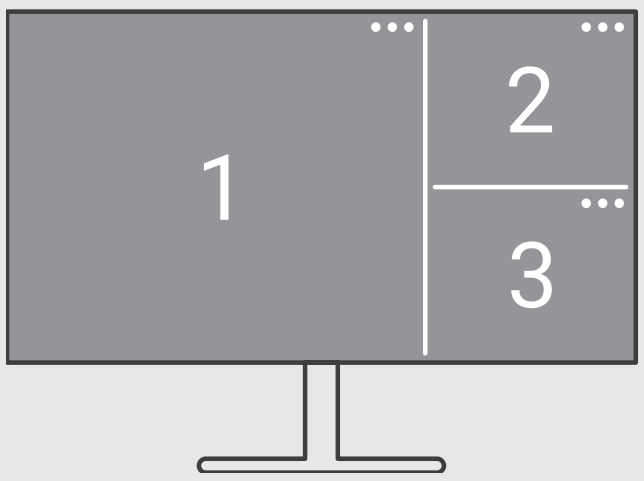

Dell Display and Peripheral Manager
Dell.com/support/ddpm

Dell.com/support/S2725DC