WH4IFC14BN6S

12NC: 859991736520

Codice EAN: 8003437070020

SENSING THE DIFFERENCE



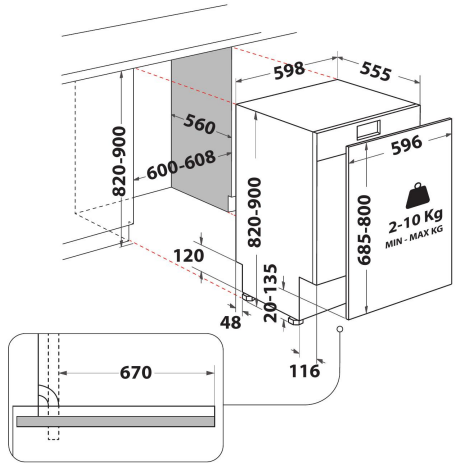

- Tipo di installazione: Incasso
- Classe di efficienza energetica: C
- 14 coperti
- Tecnologia 6° SENSO
- Silenziosità: 44 dB(A)
- Terzo Cestello: Yes, fixed + handle plastic
- Filtro metallico
- Partenza ritardata 1-12 h
- Cesto superiore regolabile in altezza e removibile
- Cerniere Sliding - Installazione zoccolo fino a 2 cm
- Multizona
- Pastiglie "All in One"
- Prelavaggio
- Carico acqua calda fino a 60°
- Eco
- Cristalli
- Sensore automatico 6th Sense
- Comando Elettronico
- Sistema di sicurezza antiallagamento: Overflow
- Indicatore livello sale
- Indicatore brillantante

Lavastoviglie da incasso Whirlpool: colore argento, grande capienza - WH4IFC14BN6S

Caratteristiche di questa lavastoviglie da incasso Whirlpool: color argento. Piedini regolabili in altezza per una stabilità perfetta su ogni superficie. Tecnologia innovativa che garantisce un funzionamento super silenzioso, per un elettrodomestico senza rumori. Eccellente capacità di pulizia per risultati di lavaggio ideali. Eccellente capacità di asciugatura, con ottimi risultati finali.

Classe energetica C

Classe energetica C

Tecnologia 6° SENSO

Tecnologia 6° SENSO I sensori intelligenti 6° senso rilevano il livello di sporco e adattano i parametri del lavaggio.

Silenziosa

Prestazioni silenziose.
La tua lavastoviglie Whirlpool è stata pensata per garantire risultati di lavaggio perfetti mantenendo la rumorosità ai livelli più bassi possibili.

NaturalDry

NaturalDry La porta si apre automaticamente al termine del ciclo di lavaggio, assicurando un'asciugatura migliore e più naturale. Questo sistema garantisce prestazioni affidabili e migliori risultati di asciugatura.

14 coperti

Tutto lo spazio di cui hai bisogno.
Questa lavastoviglie Whirlpool offre 14 coperti per goderti tutto lo spazio di cui hai bisogno.

Partenza ritardata

Partenza ritardata Creata su misura per te.
L'opzione Partenza Ritardata permette di scegliere l'orario migliore in cui far partire il lavaggio una volta caricata la lavastoviglie. Praticità in ogni momento della giornata.

Multizona

Possibilità di lavare un solo cestello alla volta selezionandolo quando si programma il ciclo.

Opzione Tabs "All in one"

E' un'opzione che permette di utilizzare al meglio tutti i tipi di pastiglie detergenti multiuso per lavastoviglie.

Cerniere Sliding

Grazie alle innovative cerniere scorrevoli, l'installazione del prodotto è molto semplice e consente massima flessibilità nella regolazione dell'altezza. Il pannello decorativo può raggiungere un'altezza di 80 cm mentre quella dello zoccolo può essere ridotta fino a 2 cm.

WH4IFC14BN6S

12NC: 859991736520

Codice EAN: 8003437070020

Whirlpool
SENSING THE DIFFERENCE

CARATTERISTICHE PRINCIPALI

Tipologia costruttiva del prodotto	Da incasso
Tipo di installazione	Totalmente integrato
Tipo di controllo	Elettronico
Tipologia dei dispositivi di controllo e segnalazione	-
Piano removibile	No
Colore principale	Silver
Dati nominali collegamento elettrico	1900
Corrente	10
Tensione	220-240
Frequenza	50
Lunghezza del cavo di alimentazione elettrica	130
Tipo di spina	Schuko
Lunghezza tubo entrata	155
Lunghezza tubo uscita	150
Piedini regolabili	Sì - tutti
Altezza del prodotto	820
Larghezza del prodotto	598
Profondità del prodotto	555
Altezza minima della nicchia	820
Altezza massima della nicchia	900
Larghezza minima della nicchia	600
Larghezza massima della nicchia	600
Profondità della nicchia	560
Peso netto	35.5
Peso lordo	37.5

SPECIFICHE TECNICHE

Programmi automatici	Sì
Massima temperatura immissione acqua	60
Opzioni partenza ritardata	Regolazione continua
Tempo massimo di partenza ritardata	12
Indicatore avanzamento programma	-
Indicatore digitale conto alla rovescia	Sì
Spia esaurimento sale	Sì
Spia brillantante	Sì
Dispositivo di sicurezza	Sì
Cestello superiore regolabile	Sì
Dimensioni massime piatto caricabile su cestello superiore	0
Dimensioni massime piatto caricabile su cestello inferiore	0
Numero massimo di coperti (UE 2017/1369)	14
Installazione a colonna	No
Connettività	No

PRESTAZIONI

Classe di efficienza Energetica (EU 2017/1369)	C
Consumo energetico del programma Eco per 100 cicli (UE 2017/1369)	75
Consumo di energia in modalità attesa (UE 2017/1369)	0,50
Consumo di energia in modalità spento (UE 2017/1369)	0,00
Consumo di acqua del programma eco in litri per ciclo (UE 2017/1369)	8,9
Emissioni di rumore aereo (EU 2017/1369)	44
Classe di emissioni di rumore aereo (EU 2017/1369)	B
Durata del programma (HMM) (UE 2017/1369)	3:10

