

Monitor Dell 24

SE2426H

Guida di avvio rapida

Data di pubblicazione originale: dicembre 2025 | A00
Copyright © 2025 Dell Inc. o sue consociate. Tutti i diritti riservati.



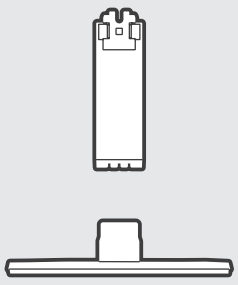

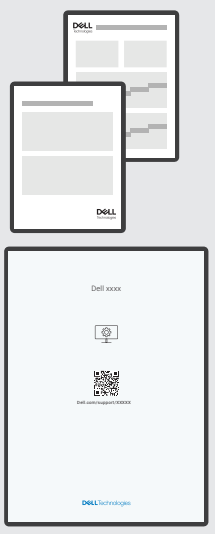
Dell xxxx

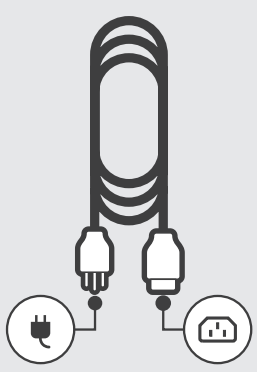

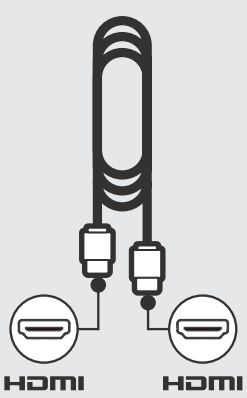
HDMI
HDMI

1

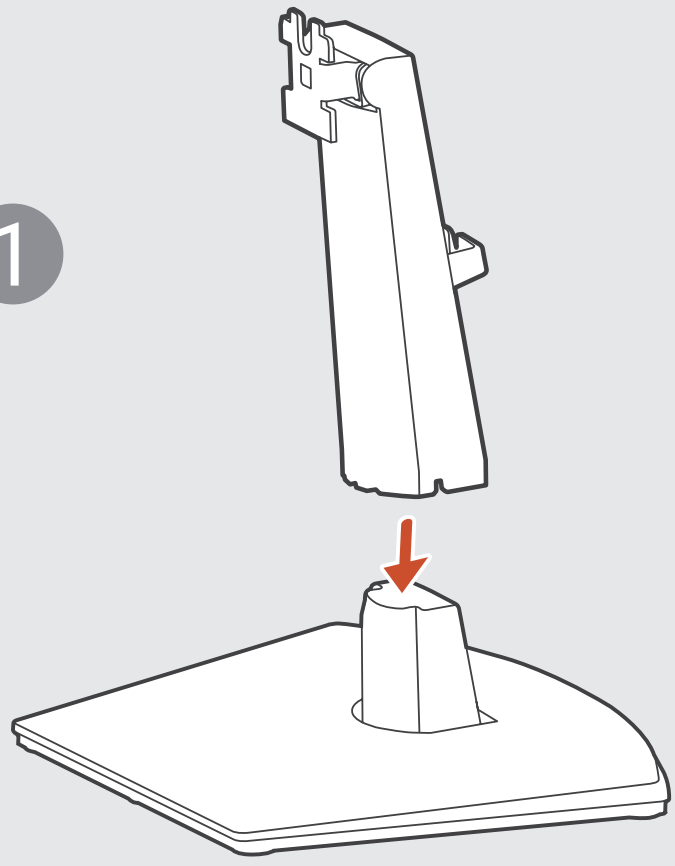

2

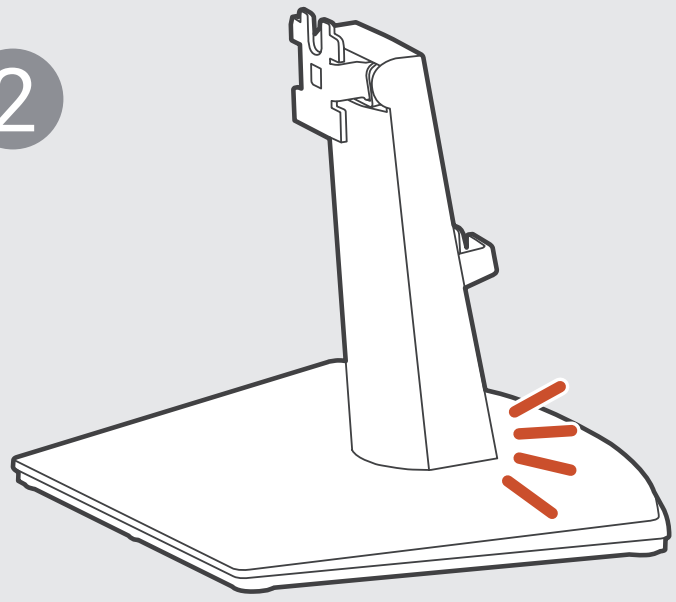

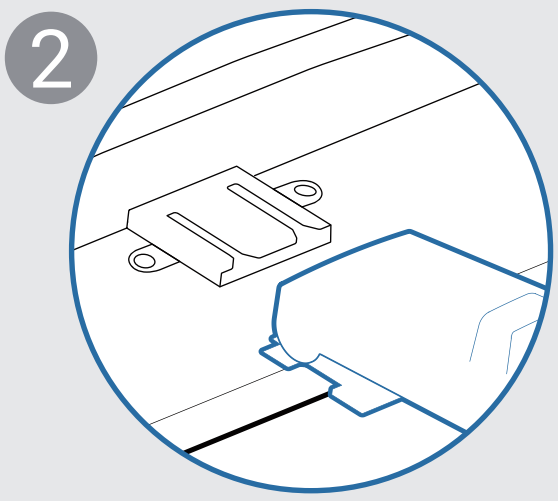
2

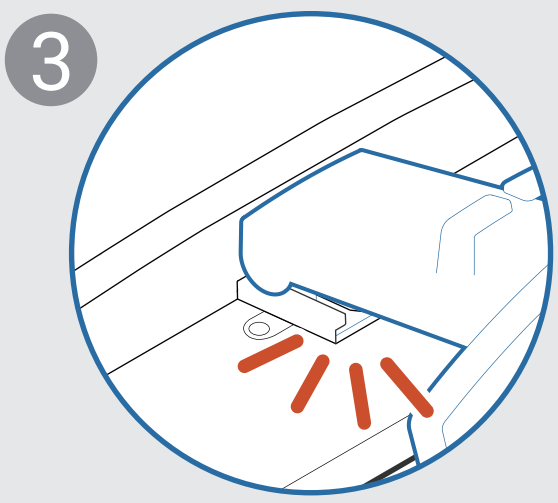
3

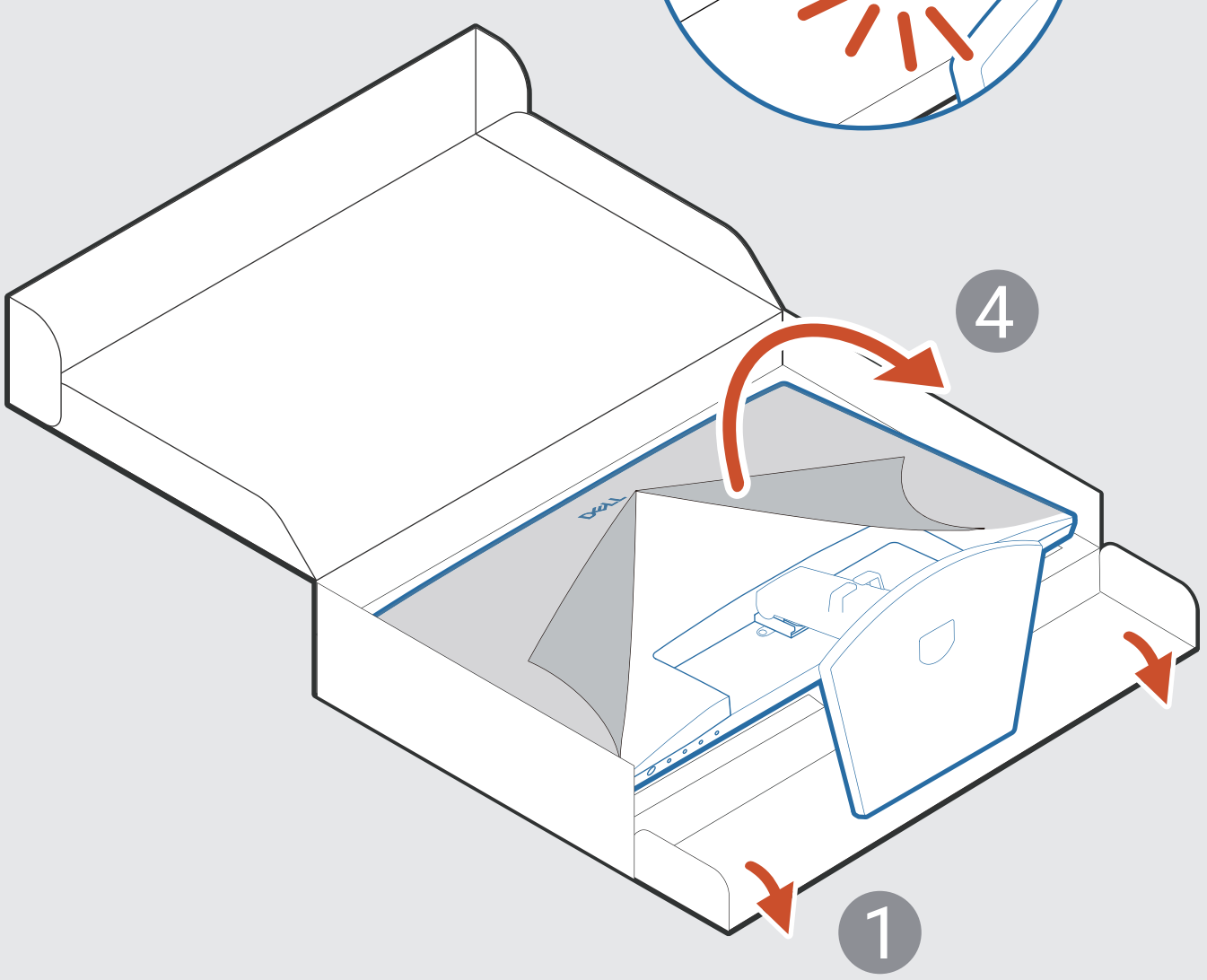
4
1

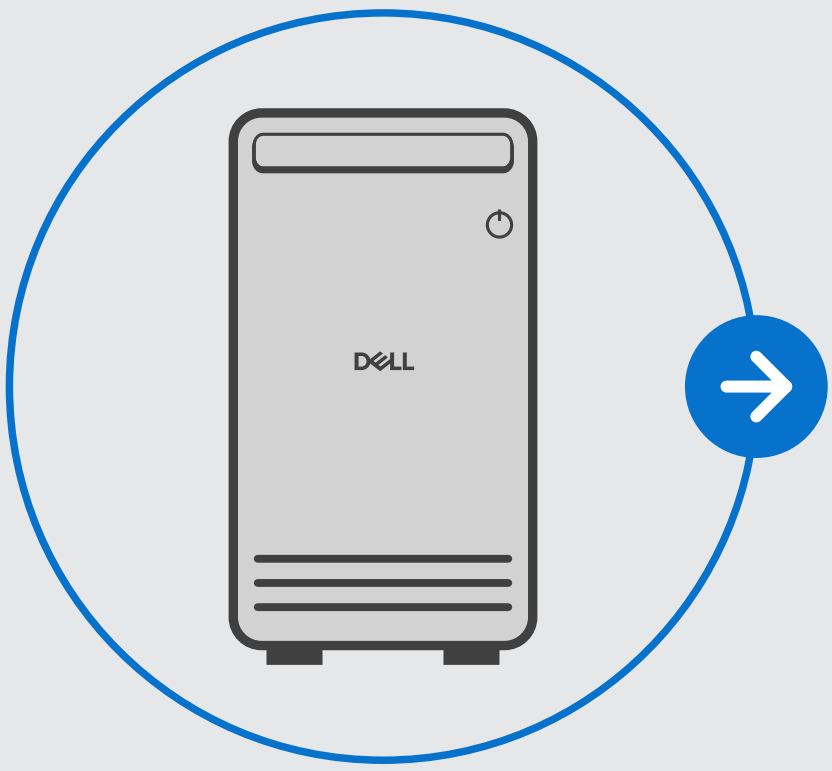
DELL

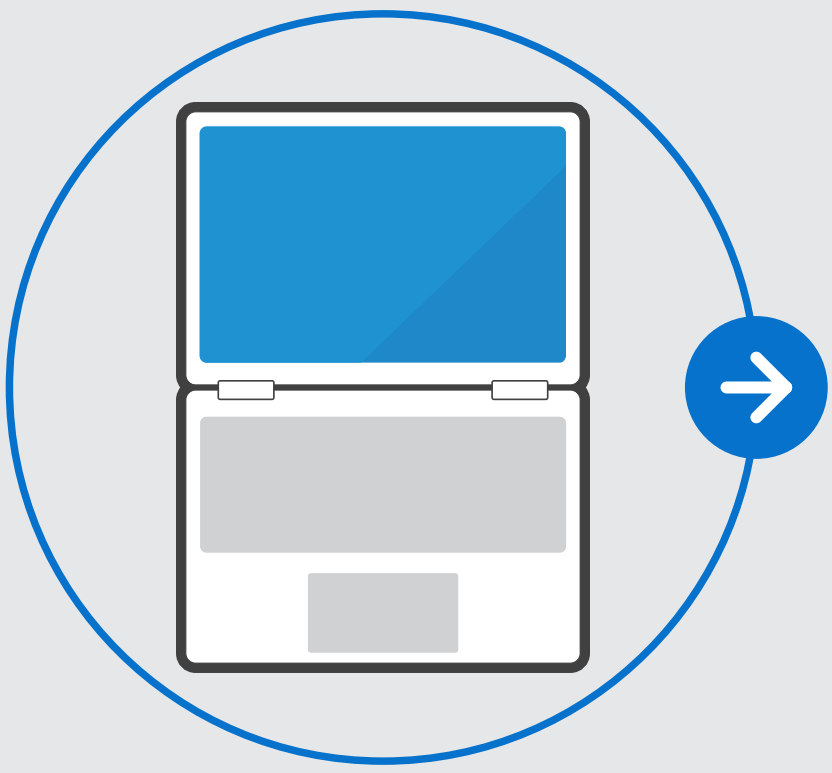

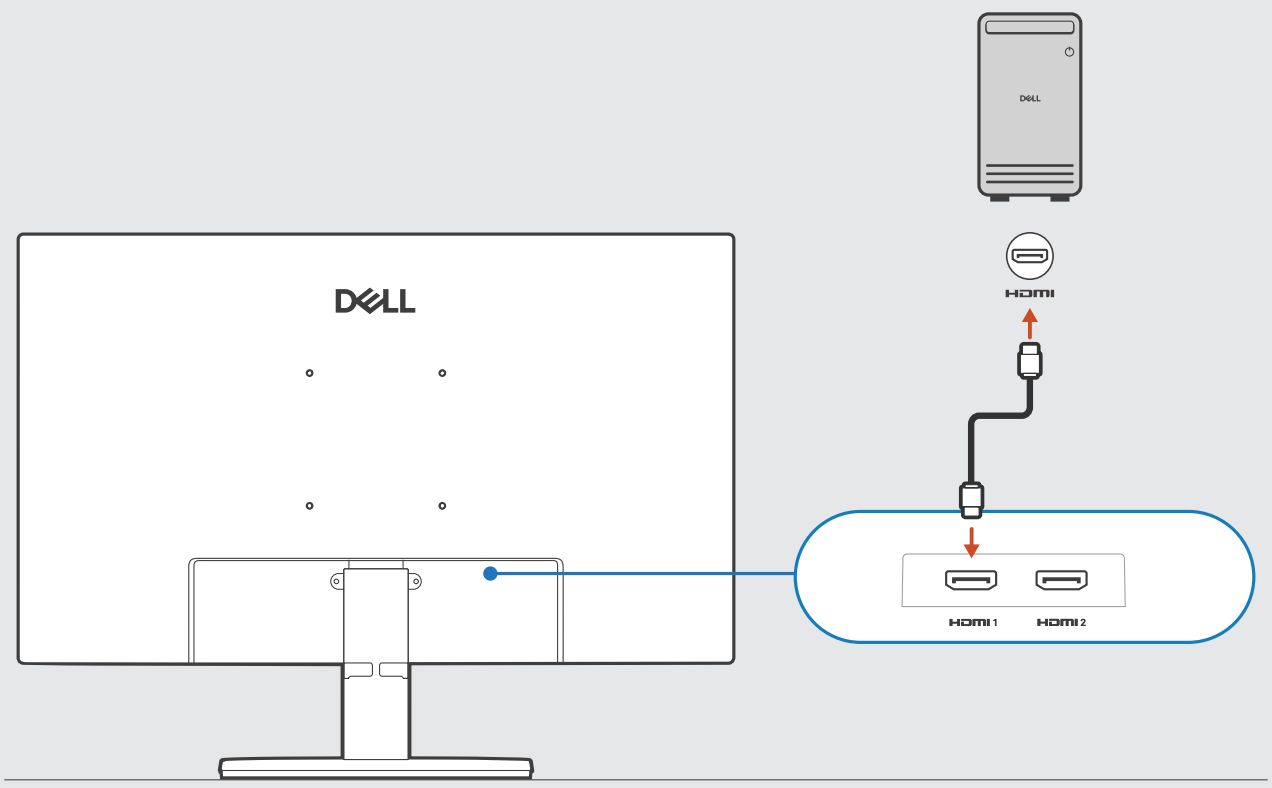
DELL
DELL
HDMI
HDMI 1
HDMI 2

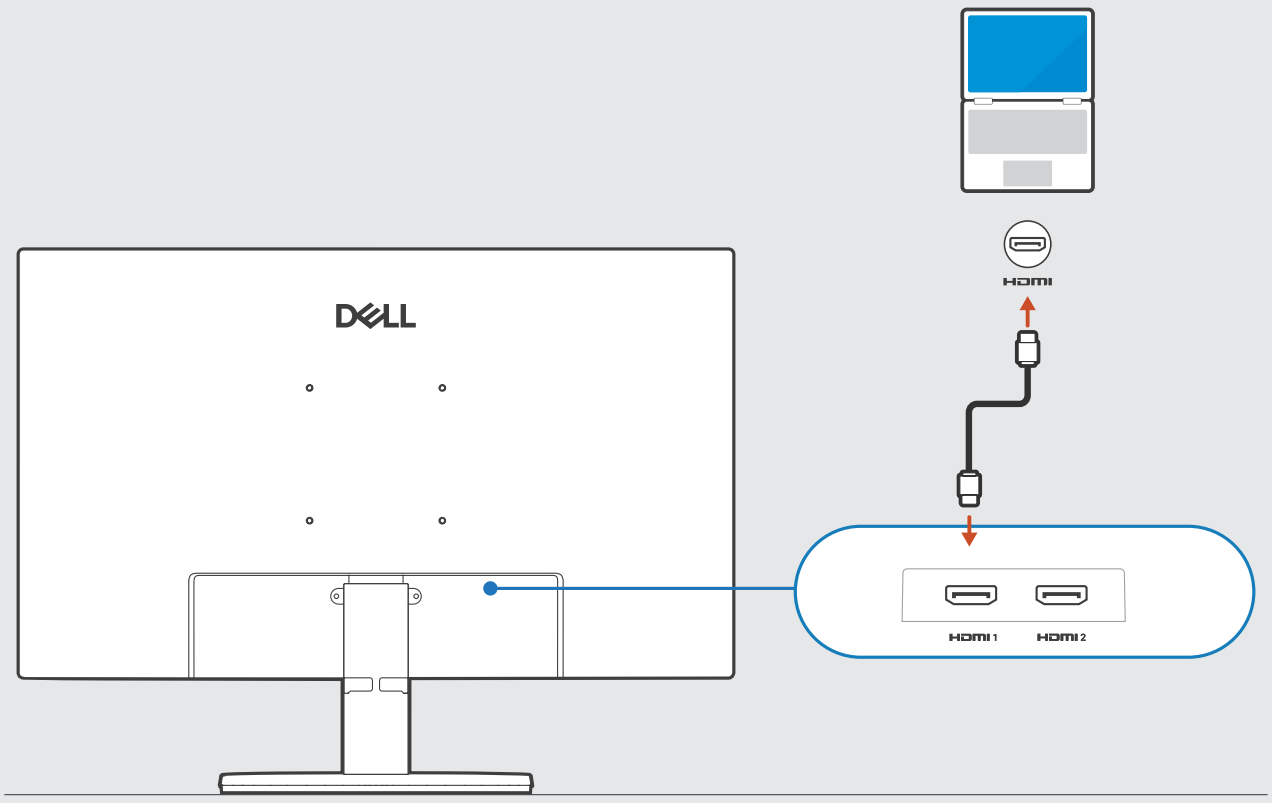
DELL
HDMI
HDMI 1
HDMI 2

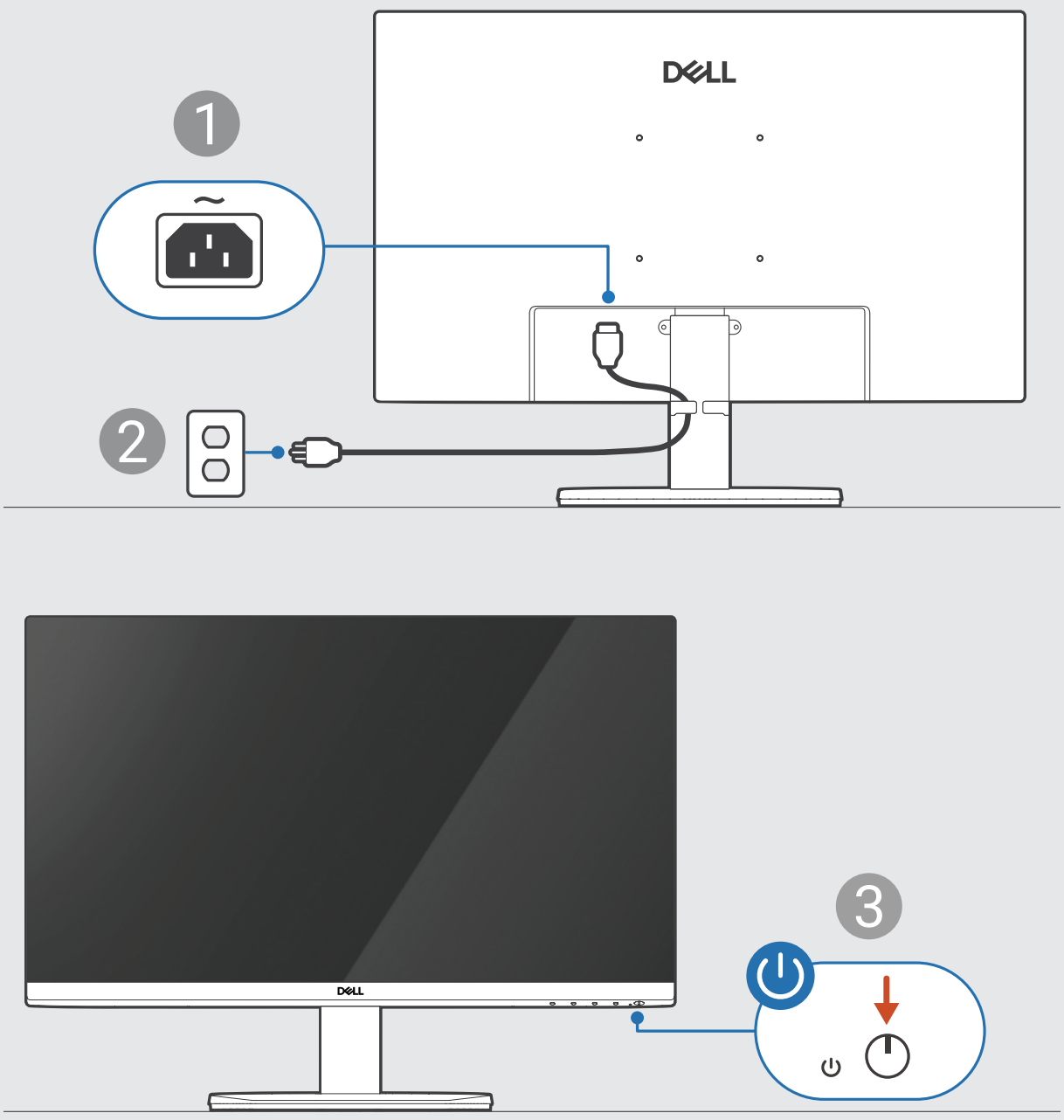
DELL
1
2
3
DELL

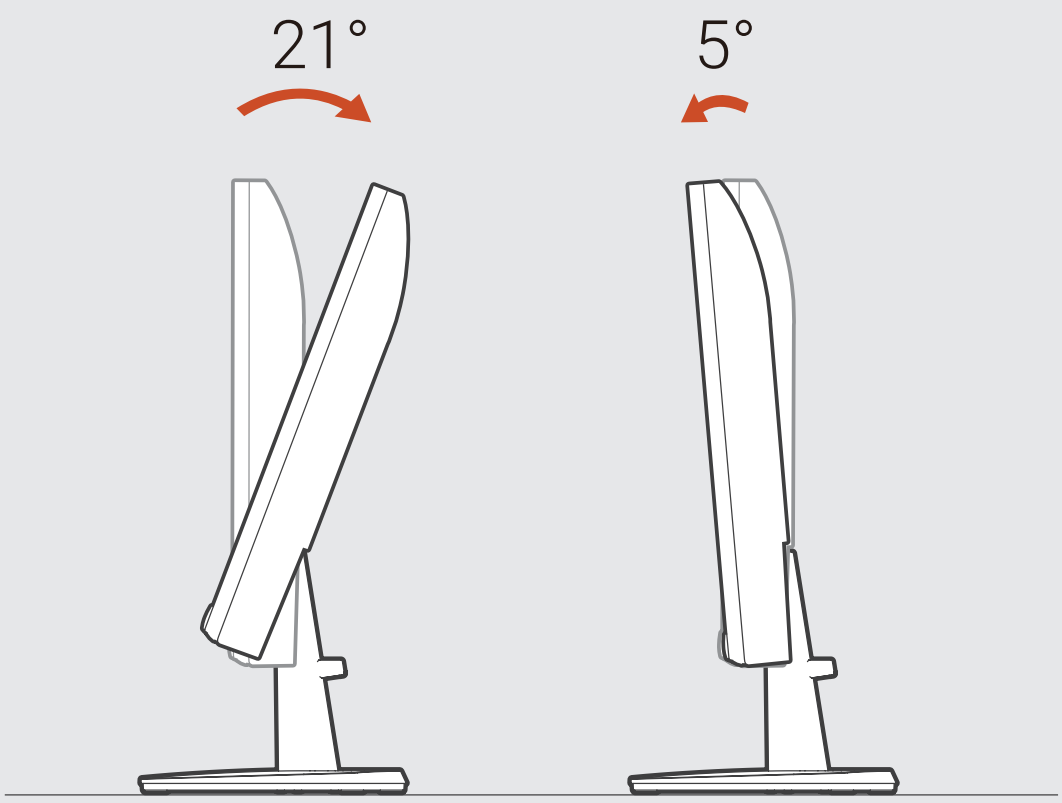

Dell.com/support/SE2426H