Dimensioni esterne P2426H/P2426HE

Unità : mm [pollici]
Dimensioni : Nominale
Disegno : Non in scala

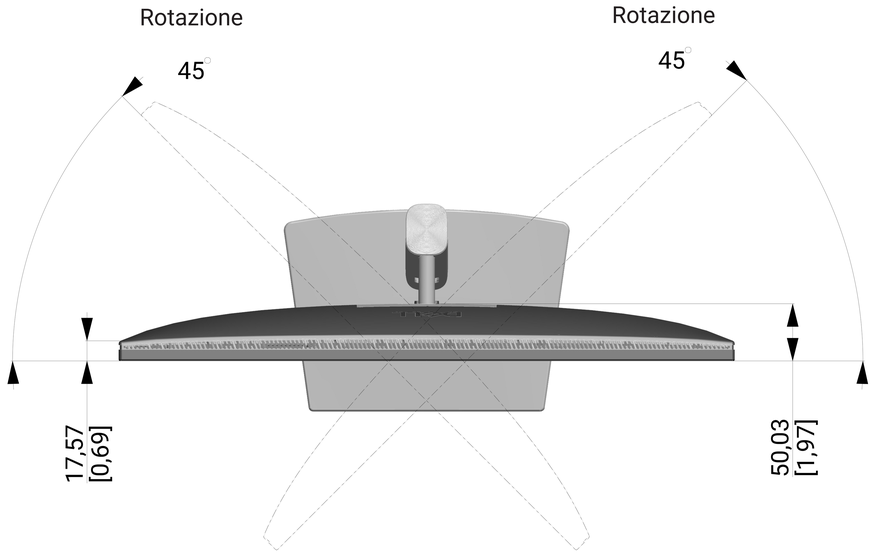

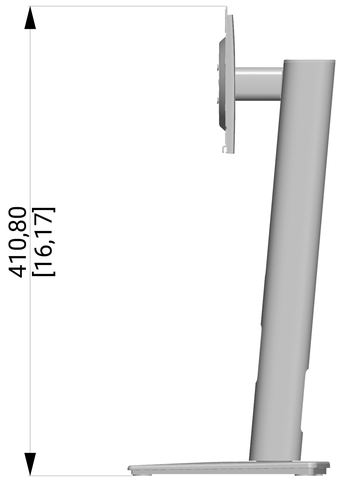

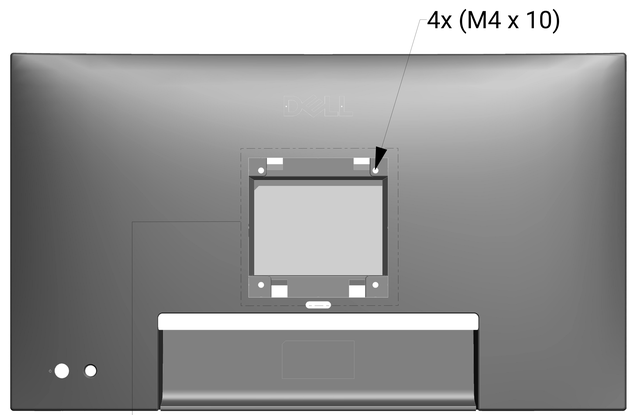

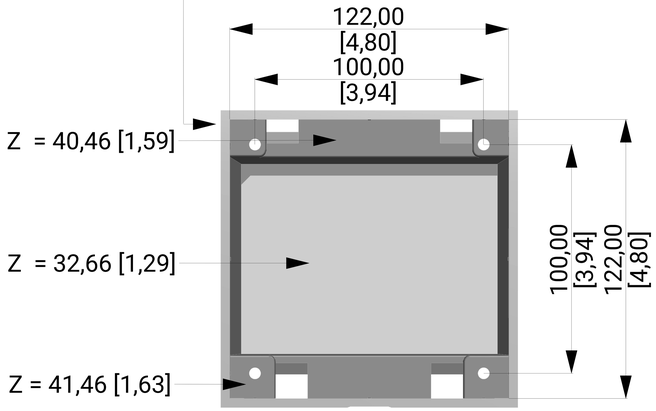

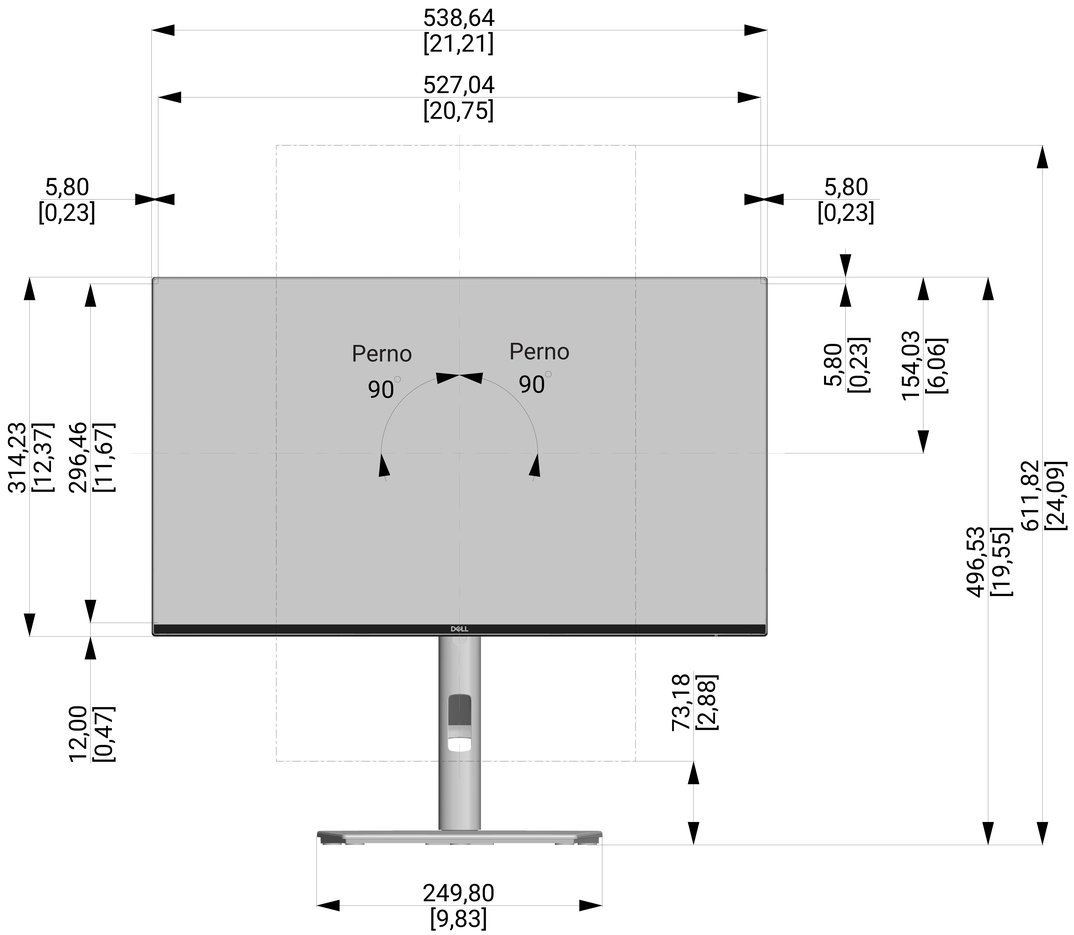

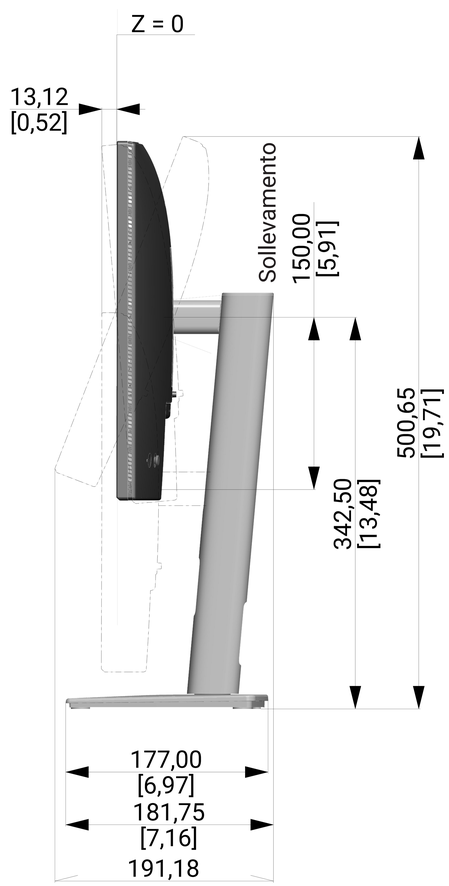

Inclinazione

